Parallelgreifer-
DPDS DIRECTCONNECT™
Modulare Bauweise

- **Mehrere Befestigungspositionen:** DIRECTCONNECT-Befestigung über Gewinde und Passstifte an der Oberseite und Rückseite des Gehäuses
- **Durchgangsbohrungen im Gehäuse:** Durchgangs-Befestigungsbohrungen im Gehäuse von der Vorder- zur Rückseite
- **Mehrere Luftanschlusspositionen:** Luftanschlüsse mit Gewinde auf der Vorder-, Ober- und Rückseite serienmäßig
- **Vakuum-/Luftanschluss an der Vorderseite:** Ein negativer Druck wird als Vakuumanschluss für Reinraumanwendungen eingesetzt. Durch positiven Druck am Luftanschluss wird das Eindringen von Verunreinigungen beim Einsatz unter erschwerten Bedingungen verhindert. Der Anschluss kann auch zur Schmierung verwendet werden.
- **Verteiler-Luftanschluss:** Die Luftanschlüsse auf der Ober- und Rückseite können als O-Ring-abgedichteter Verteiler verwendet werden.
- **Sensoren:** Über gesamten Hub einstellbare Magnetfeldsensoren
- **Verschiedene Hublängen:** Alle Greifergrößen sind in drei unterschiedlichen Hublängen erhältlich
- **Mehrere Greiferbackenausführungen:** Alle Greifergrößen haben standardmäßig Greiferbacken mit Montagelochbildern zur stirnseitigen und optional zur bodenseitigen Befestigung der Finger
- **Längere Fingerausführungen:** Durch die hohe Steifigkeit und die Führung der Greiferbacken über die gesamte Gehäuselänge werden größere Fingerlängen ermöglicht.

Installation:

Montage und Betrieb der Greifer in jeder Orientierung

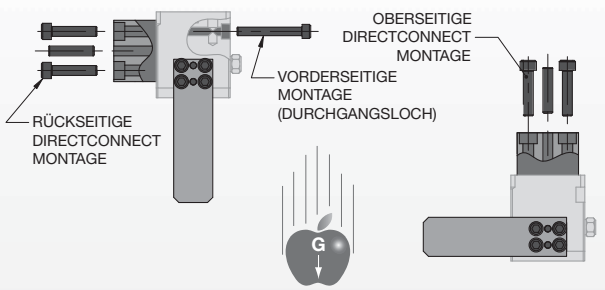

Präzise Montage des Gehäuses durch Befestigungs- und Passbohrungen.

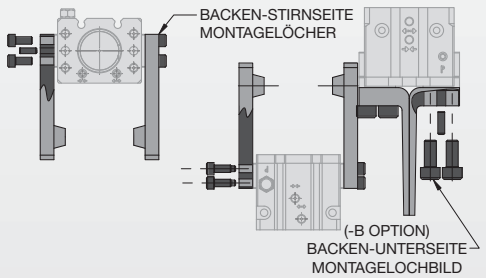

Befestigung der Finger durch Schrauben und präzise Positionierung an den Backen durch Formschluss und/oder Passstifte. Die Finger können in bezug auf die Backen in jeder Orientierung befestigt werden.

Technische Daten:

Pneumatik	**US**	**Metrisch**
Betriebsdruck min./max.	**20-100 psi**	**1.5-7 bar**
Zylindertyp	**Doppeltwirkend**	
Dynamische Dichtungen	**Interne Schmierung Buna-N,**	
Benötigtes Betätigungsventil	**4-Wege, 2 Positionen**	
Luftqualitätsanforderungen		
Druckluftfilterung	**40 Mikron oder besser**	
Druckluftschmierung	**Nicht erforderlich****	
Druckluft-Feuchtigkeitsgehalt	**Gering (trocken)**	
Temperatur-Betriebsbereich		
Buna-N Dichtung (Standard)	**-30°~180° F**	**-35°~80° C**
Viton®-Dichtung (optional)	**-20°~300° F**	**-30°~150° C**
Wartungsanforderungen†		
Lebensdauer		
Normale Einsatz	**5 Millionen Zyklen**	
Mit vorbeug. Wartung	**> 10 Millionen Zyklen***	
Vor Ort instandsetzbar	**Ja**	
Dichtungsreparatur-Set erhältlich	**Ja**	

Anwendungsbeschränkungen
Anwendungen, bei denen das Schmiermittel des Mechanismus zu Verunreinigungen führen kann (verwenden Sie DPDL-Greifer mit der Option **-E**, abgedichtete Greiferbacken)

* Eine zusätzliche Schmierung verlängert die Lebensdauer erheblich
† Siehe Wartungsabschnitt

Technische Merkmale

Harteloxiert
Das Gehäuse und die Bodenplatte sind harteloxiert (60 HRC) und Teflon-imprägniert

Hohe Temperaturen
Vitondichtungen sind für Hochtemperaturanwendungen optional erhältlich

Mehrere Luftanschlüsse
Drei Luftanschlüsse serienmäßig (Vorder-, Rück- und Oberseite)

Sensor-Befestigungsnuten
Befestigungsnuten für Magnetfeldsensoren serienmäßig (Sensoren werden separat verkauft)

Einteiliges Gehäuse
Einteiliges Gehäuse aus leichtem Aluminium in Flugzeugqualität

Verteiler-Luftanschlüsse
Die Luftanschlüsse auf der Rück- und Oberseite können bei Wegfall von Luftleitungen mit Hilfe eines O-Ring-Verteilers abgedichtet werden

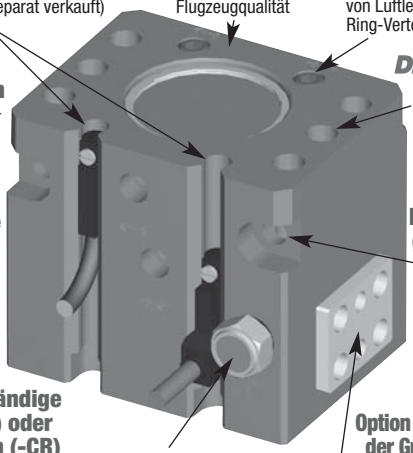

Passbohrungen
Gleitsitz-Passbohrungen im Gehäuse und den Greiferbacken

DIRECTCONNECT Befestigungsraster
Rück- und Oberseite des Gehäuses sind mit Befestigungs- und Passbohrungen versehen

Extrem robuste Bauweise
Die Greiferbacken werden über die gesamte Länge des Gehäuses gestützt

Durchgangs-Befestigungsbohrungen im Gehäuse
Durchgangsbohrungen im Gehäuse von der Vorder- zur Rückseite zur Befestigung durch Innensechskantschrauben

Korrosionsbeständige Hardware- (-S) oder Reinraumoption (-CR)
Beide Optionen mit Hardware aus Edelstahl und Messing. Bei der Reinraumoption wird ein reinraumgeeignetes Schmiermittel verwendet

Vakuum-/Luftanschluss
Vakuumanschluss für Reinraumanwendungen, bei Luftzufuhr Schutz des Greiferinnenraums vor dem Eindringen von Fremdkörpern

Option (-B) zur Befestigung der Greiferbacken an der Unterseite
Zur alternativen Befestigung der Greiferfinger (dargestellt ist die serienmäßige Befestigung an der Seite)

Greiferbackenkomponenten
Gehärtete Präzisionsbacken aus Werkzeugstahl für ein minimales Backenspiel, hartverchromt für eine hohe Verschleißbeständigkeit und lange Lebensdauer

Funktionsprinzip

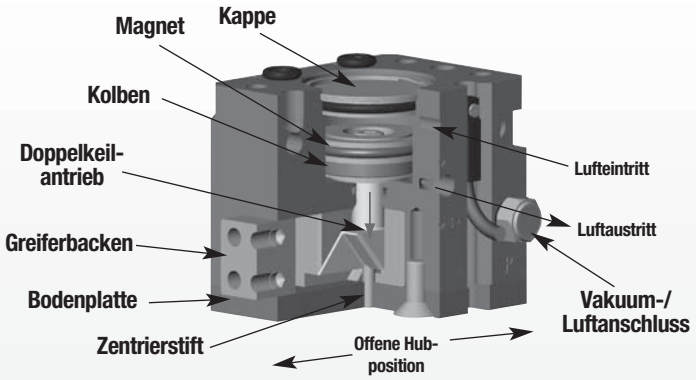

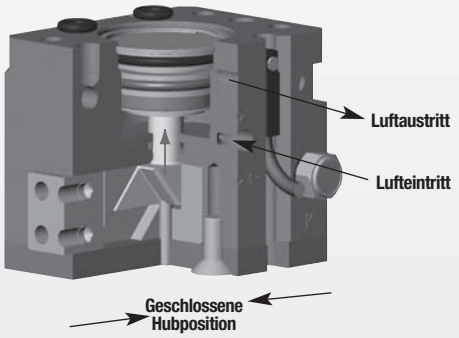

- Ein doppelt wirkender Kolben ist über eine Kolbenstange mit einem Doppelkeil verbunden.
- Der Keil gleitet in einer Nute, die sich in jeder der Greiferbacken befindet und über die die vertikale Bewegung des Keils in eine horizontale Synchronbewegung der Greiferbacken umgewandelt wird.
- Durch die große Kontaktfläche zwischen Keil und Backen wird die Kolbenkraft optimal übertragen und der Reibverschleiß reduziert.
- Der Greifer ist für ein Innen- oder Außengreifen geeignet und kann in jeder Orientierung montiert werden.

Modell-DPDS Parallelgreifer

Größe-047M

Modell:	DPDS-047M	
Hub:	0.13 in.	3.2 mm
Greifkraft:	14 lbs.	62 N
Gewicht:	0.086 lbs.	0.04 Kg

-B Abbildung zeigt die Befestigung der Greiferbacken an der Unterseite

Siehe Seite 1.136

Modell-DPDS Parallelgreifer

Größe-056M

Modell:	DPDS-056M	
Hub:	0.19 in.	4.8 mm
Greifkraft:	22 lbs.	98 N
Gewicht:	0.155 lbs.	0.07 Kg

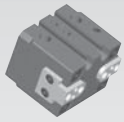

-B Abbildung zeigt die Befestigung der Greiferbacken an der Unterseite

Siehe Seite 1.138

Modell-DPDS Parallelgreifer

Größe-088M

Modell:	DPDS-088M	
Hub:	0.25 in.	6.4 mm
Greifkraft:	50 lbs.	222 N
Gewicht:	0.51 lbs.	0.23 Kg

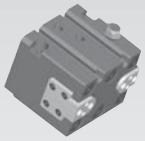

-B Abbildung zeigt die Befestigung der Greiferbacken an der Unterseite

Siehe Seite 1.140

Modell-DPDS Parallelgreifer

Größe-125M

Modell:	DPDS-125M	
Hub:	0.38 in.	9.5 mm
Greifkraft:	100 lbs.	445 N
Gewicht:	1.03 lbs.	0.46 Kg

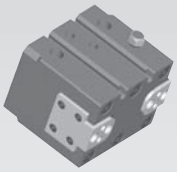

-B Abbildung zeigt die Befestigung der Greiferbacken an der Unterseite

Siehe Seite 1.142

PARALLELGREIFER DPDS-047M
DIRECTCONNECT™, MODULARE BAUREIHE

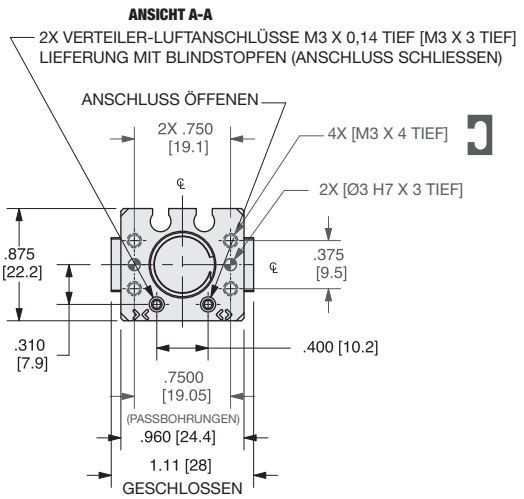

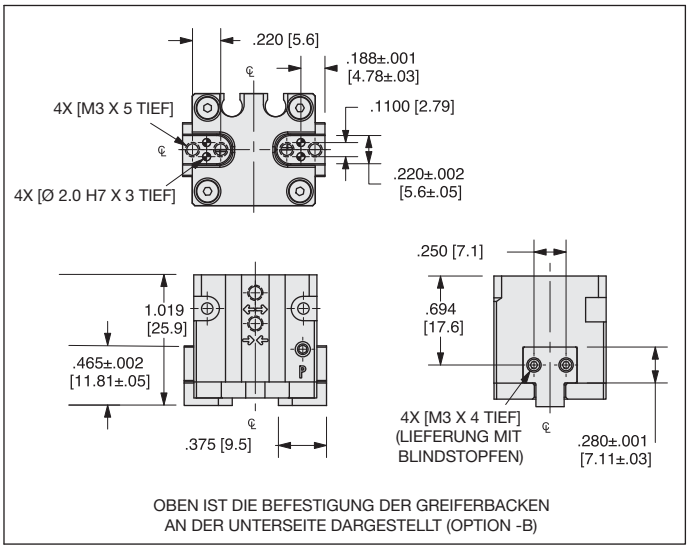

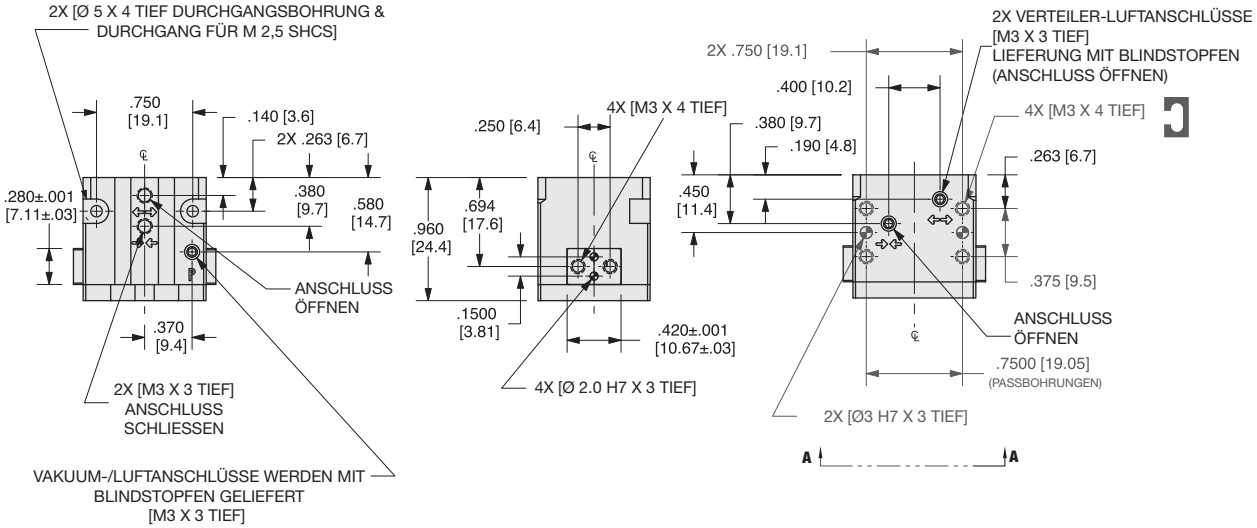

WENN NICHT ANDERS ANGEGEBEN, GELTEN DIE UNTEN AUFGEFÜHRTEN TOLERANZEN

Abmessungen symmetrisch zur Mittellinie	ISO-Methode	Alle Passbohrungen Slip Fit Lagetoleranz ±.0005" oder [±.013mm]	Gewindesteigung metrische Gewinde	USA [Inch]	Metrisch [mm]
				0.00 = ±.01 0.000 = ±.005 0.0000 = ±.0005	[0.] = [±.25] [0.0] = [±.13] [0.00] = [±.013]

Bestellbeispiel: (Zubehör getrennt vom Basismodell bestellen)

BASISMODELL — HUB — HARDWARE

DPDS-047M - ___ - B - ___ - V

BACKENBEFESTIGUNG — VITON®-DICHTUNGEN

HUB	**013**	.13" [3.2mm]
	009	.09" [2.4mm]
	006	.06" [1.6mm]
BACKEN-BEFESTIGUNG	**B**	Befestigung an der Greiferbacken-Unterseite
	__	Leerlassen für Endbackenbefestigung (Standard)
HARDWARE	**S**	Korrosionsbeständig
	CR	Korrosionsbeständig, mit reinraumgeeignetem Schmiermittel
	__	Leerlassen für Legierungshardware (Standard)
VITON®	**V**	Hochtemperatur-Vitondichtungen

SENSORZUBEHÖR	BESTELLNR.	ANZ./EINHEIT
PNP Magnetfeldsensor (kurzes Gehäuse) mit Schnellanschluss*	**OHSP-017**	**1 od. 2**
NPN Magnetfeldsensor (kurzes Gehäuse) mit Schnellanschluss*	**OHSN-017**	**1 od. 2**
PNP Magnetfeldsensor (90° Gehäuse) mit Schnellanschluss*	**OHSP-011**	**1 od. 2**
NPN Magnetfeldsensor (90° Gehäuse) mit Schnellanschluss*	**OHSN-011**	**1 od. 2**
Schnellanschlusskabel (2 m Kabellänge)*	**CABL-010**	**1 od. 2**
Schnellanschlusskabel (5 m Kabellänge)*	**CABL-013**	**1 od. 2**

PNEUMATIKZUBEHÖR	BESTELLNR.	ANZ./EINHEIT
Reparatursatz für Standarddichtungen	**SLKT-185**	**1**
Reparatursatz für Vitondichtungen	**SLKT-185V**	**1**
O-Ring-Set für Lufteinspeisung (Viton)	**SLKT-197V**	**1**
Luftanschluss M3 für Schlauch 3 mm Außendurchmesser	**PLFT-021**	**1 od. 2**
Luftanschluss M3 für Schlauch 2 mm Außendurchmesser	**PLFT-022**	**1 od. 2**

*Sensor und Kabel bitte separat bestellen.

BEISPIELBESTELLUNG: DPDS-047M-006-B-CR-V

Beisp.: DPDS-047 Greifer, Metrisch, 1,6 mm Hub, Befestigung der Greiferbacken an der Unterseite, Korrosionsbeständige Hardware mit reinraumgeeignetem Schmiermittel, Vitondichtungen

Belastungsangaben

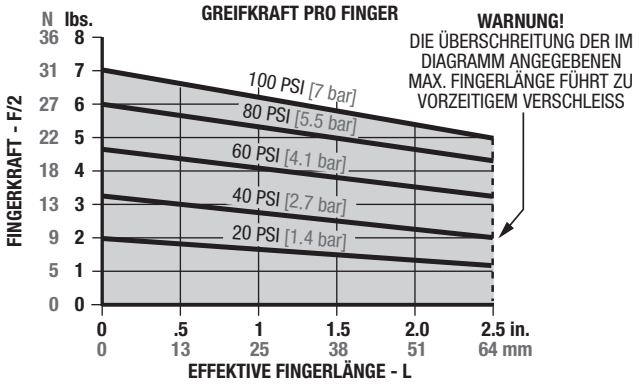

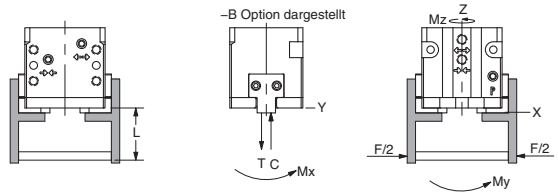

Belastungskapazität†	Statisch	Dynamisch
DPDS-047M		
Max. Zugbelastung **T**	30 lbs. [134 N]	6 lbs. [27 N]
Max. Druckbelastung **C**	50 lbs. [223 N]	10 lbs. [45 N]
Max. Moment M_x	20 Zoll-lbs. [2 Nm]	5 Zoll-lbs. [0.6 Nm]
Max. Moment M_y	20 Zoll-lbs. [2 Nm]	5 Zoll-lbs. [0.6 Nm]
Max. Moment M_z	20 Zoll-lbs. [2 Nm]	5 Zoll-lbs. [0.6 Nm]
DPDS-047M-B (Option - Befestigung an der Greiferbacken-Unterseite)		
Max. Zugbelastung **T**	24 lbs. [107 N]	5 lbs. [22 N]
Max. Druckbelastung **C**	40 lbs. [178 N]	8 lbs. [36 N]
Max. Moment M_x	16 Zoll-lbs. [2 Nm]	4 Zoll-lbs. [0.5 Nm]
Max. Moment M_y	16 Zoll-lbs. [2 Nm]	4 Zoll-lbs. [0.5 Nm]
Max. Moment M_z	16 Zoll-lbs. [2 Nm]	4 Zoll-lbs. [0.5 Nm]

†Die Kapazitäten gelten pro Backenset und sind nicht simultan

Technische Daten	DPDS-047M	
Gesamte nominale Greifkraft **F** bei 100 psi, 7 bar	14 lbs.	62 N
Max. Hub	0.13 Zoll	3.2 mm
Max. Betriebsdruckbereich	20-100 psi	1.5-7 bar
Max. Vakuum für Vakuumanschluss	8 Zoll Hg	200 mm Hg
Max. Druck für Luftanschluss	20 psi	1.4 bar
Durchmesser der Zylinderbohrung	0.469 Zoll	11.9 mm
Luftverbrauch/Zyklus	0.013 Zoll³	0.2 cm³

Technische Daten (Forts.)	DPDS-047M	
Gewicht	0.086 lbs.	0.04 Kg
Temperaturbereich: Standarddichtungen	-30°~180° F	-35°~80° C
Vitondichtungen	-20°~300° F	-30°~150° C
Betätigung	0.13 Sek.	0.13 Sek.
Absolute Genauigkeit	±0.002 Zoll	±0.05 mm
Wiederholgenauigkeit	±0.001 Zoll	±0.03 mm
Benötigtes Betätigungsventil	4-Wege, 2-Positionen	

Zubehör, Technische Daten

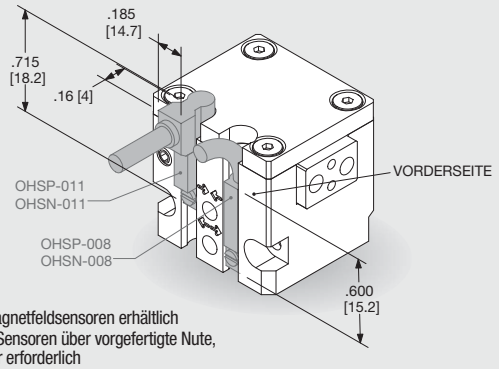

Sensoren

- PNP und NPN Magnetfeldsensoren erhältlich
- Befestigung der Sensoren über vorgefertigte Nute, kein Sensorhalter erforderlich
- Einfache Einstellung mit Flachschlitz-Schraubendreher
- Eingebaute LED für eine einfache Positionierung und Fehlerbehebung
- Sensor in flacher Ausführung oder Sensor mit 90° Kabelausgang
- Erhältlich mit 2 oder 5 Meter langem Schnellanschlusskabel (separat bestellen)

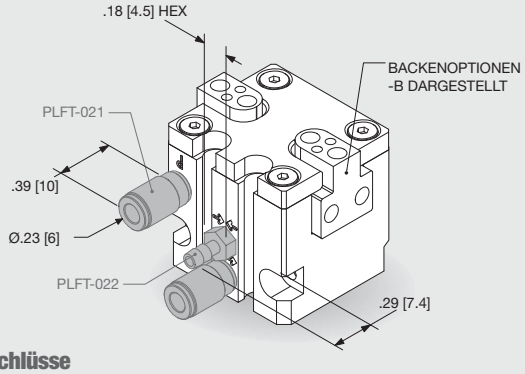

Luftanschlüsse

- Luftanschluss M3 für Schlauch 2 mm Innendurchmesser (PLFT-022 gerader Steckanschluss)
- Luftanschluss M3 für Schlauch 3 mm Außendurchmesser (PLFT-021 gerade, zum Einstecken)
- M3-Anschlüsse können für alle Luftanschlüsse verwendet werden, einschließlich der Vakuum-/Luftanschlüsse auf der Vorderseite

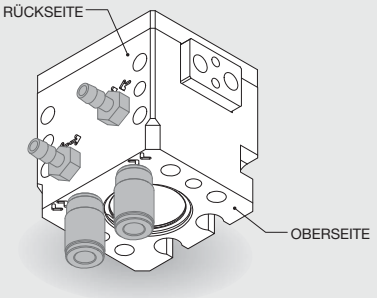

Mehrere Luftanschlusspositionen

- 3 Standardpositionen für M3 Luftanschlüsse (Vorder-, Ober- und Rückseite)
- Die Luftanschlüsse auf der Ober- und Rückseite sind standardmäßig mit Blindstopfen versehen

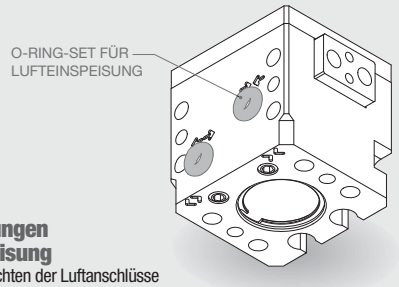

O-Ring-Dichtungen für Lufteinspeisung

- Können zum Abdichten der Luftanschlüsse auf der Vorder-, Ober- und Rückseite, sowie des Vakuum-/Luftanschlusses verwendet werden
- Dichtungen im Set aus Viton
- Die Durchgangsbohrungen für O-Ringe in der Montageplatte des Kunden müssen die folgenden Maße aufweisen: Ø.215 [Ø5.5] X .060±.002 [1.52±.05] tief
- Das Set wird mit allen erforderlichen Dichtungen, Stopfen und Schlüsseln geliefert

PARALLELGREIFER DPDS-056M
DIRECTCONNECT™, MODULARE BAUREIHE

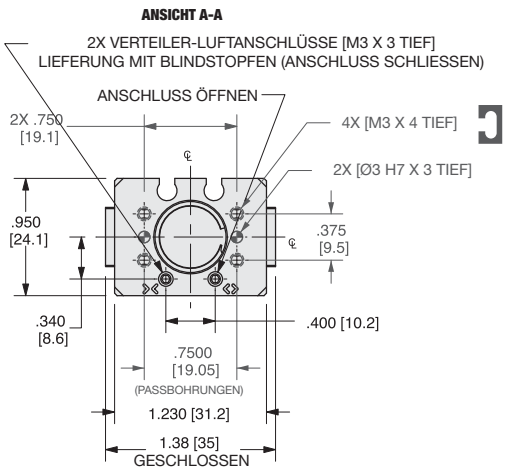

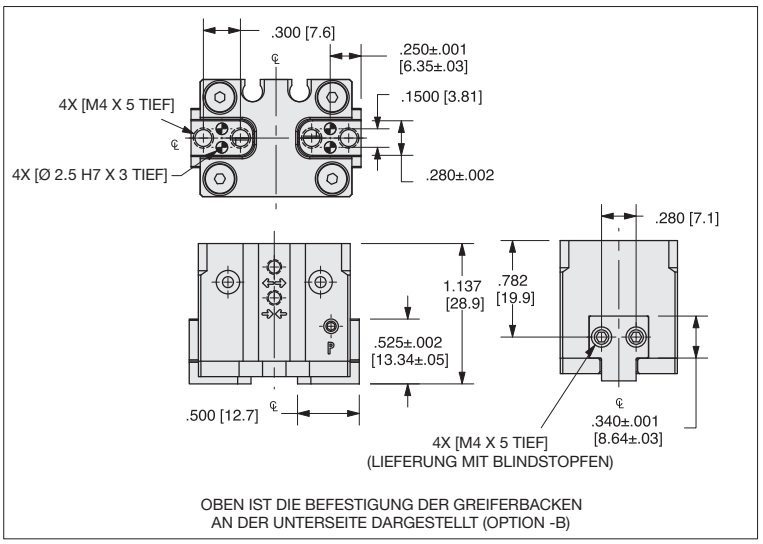

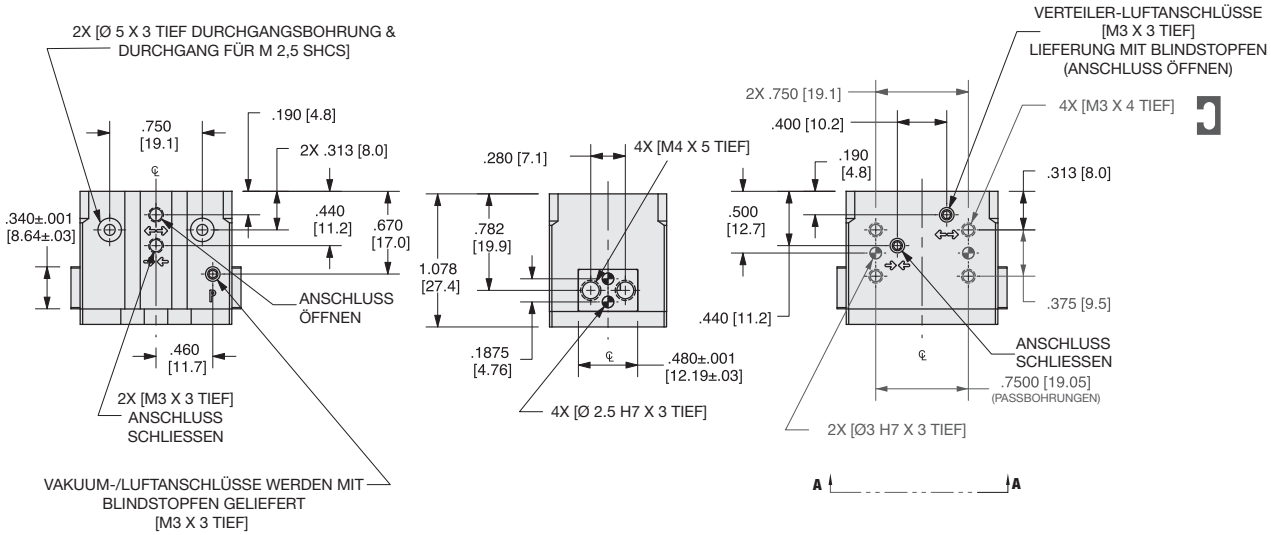

WENN NICHT ANDERS ANGEGEBEN, GELTEN DIE UNTEN AUFGEFÜHRTEN TOLERANZEN

Abmessungen symmetrisch zur Mittellinie	ISO-Methode	Alle Passbohrungen Slip Fit Lagetoleranz ±.0005" oder [±.013mm]	Gewindesteigung metrische Gewinde	USA [Inch]	Metrisch [mm]
				0.00 = ±.01	[0.] = [±.25]
				0.000 = ±.005	[0.0] = [±.13]
				0.0000 = ±.0005	[0.00] = [±.013]

Bestellbeispiel: (Zubehör getrennt vom Basismodell bestellen)

BASISMODELL — HUB — HARDWARE

DPDS-056M - ___ - B - ___ - V

BACKENBEFESTIGUNG — VITON®-DICHTUNGEN

HUB	**019**	.19" [4.8mm]
	013	.13" [3.2mm]
	009	.09" [2.4mm]
BACKEN-BEFESTIGUNG	**B**	Befestigung an der Greiferbacken-Unterseite
	__	Leerlassen für Endbackenbefestigung (Standard)
HARDWARE	**S**	Korrosionsbeständig
	CR	Korrosionsbeständig, mit reinraumgeeignetem Schmiermittel
	__	Leerlassen für Legierungshardware (Standard)
VITON®	**V**	Hochtemperatur-Vitondichtungen

BEISPIELBESTELLUNG: DPDS-056M-009-B-CR-V

Beisp.: DPDS-056 Greifer, Metrisch, 2,4 mm Hub, Befestigung der Greiferbacken an der Unterseite, Korrosionsbeständige Hardware mit reinraumgeeignetem Schmiermittel, Vitondichtungen

SENSORZUBEHÖR	BESTELLNR.	ANZ./EINHEIT
PNP Magnetfeldsensor (kurzes Gehäuse) mit Schnellanschluss*	**OHSP-017**	**1 od. 2**
NPN Magnetfeldsensor (kurzes Gehäuse) mit Schnellanschluss*	**OHSN-017**	**1 od. 2**
PNP Magnetfeldsensor (90° Gehäuse) mit Schnellanschluss*	**OHSP-011**	**1 od. 2**
NPN Magnetfeldsensor (90° Gehäuse) mit Schnellanschluss*	**OHSN-011**	**1 od. 2**
Schnellanschlusskabel (2 m Kabellänge)*	**CABL-010**	**1 od. 2**
Schnellanschlusskabel (5 m Kabellänge)*	**CABL-013**	**1 od. 2**

PNEUMATIKZUBEHÖR	BESTELLNR.	ANZ./EINHEIT
Reparatursatz für Standarddichtungen	**SLKT-186**	**1**
Reparatursatz für Vitondichtungen	**SLKT-186V**	**1**
O-Ring-Set für Lufteinspeisung (Viton)	**SLKT-197V**	**1**
Luftanschluss M3 für Schlauch 3 mm Außendurchmesser	**PLFT-021**	**1 od. 2**
Luftanschluss M3 für Schlauch 2 mm Außendurchmesser	**PLFT-022**	**1 od. 2**

*Sensor und Kabel bitte separat bestellen.

Belastungsangaben

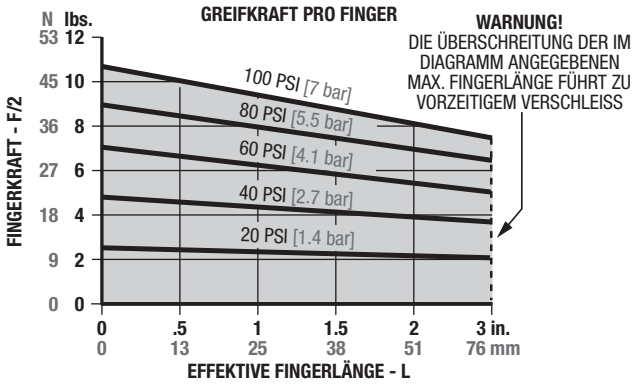

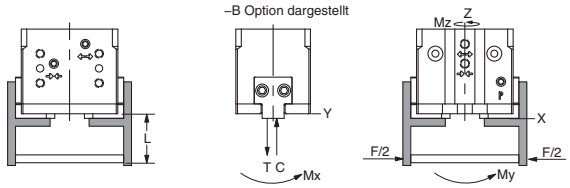

Belastungskapazität†	Statisch	Dynamisch
DPDS-056M		
Max. Zugbelastung **T**	60 lbs. [267 N]	10 lbs. [45 N]
Max. Druckbelastung **C**	90 lbs. [401 N]	15 lbs. [67 N]
Max. Moment M_x	40 Zoll-lbs. [5 Nm]	7 Zoll.-lbs. [0.8 Nm]
Max. Moment M_y	40 Zoll-lbs. [5 Nm]	7 Zoll-lbs. [0.8 Nm]
Max. Moment M_z	40 Zoll-lbs. [5 Nm]	7 Zoll.-lbs. [0.8 Nm]
DPDS-056M-B (Option - Befestigung an der Greiferbacken-Unterseite)		
Max. Zugbelastung **T**	48 lbs. [214 N]	8 lbs. [36 N]
Max. Druckbelastung **C**	72 lbs. [320 N]	12 lbs. [53 N]
Max. Moment M_x	32 Zoll-lbs. [4 Nm]	6 Zoll-lbs. [1 Nm]
Max. Moment M_y	32 Zoll-lbs. [4 Nm]	6 Zoll-lbs. [1 Nm]
Max. Moment M_z	32 Zoll.-lbs. [4 Nm]	6 Zoll-lbs. [1 Nm]

†Die Kapazitäten gelten pro Backenset und sind nicht simultan

Technische Daten	DPDS-056M	
Gesamte nominale Greifkraft **F** bei 100 psi, 7 bar	22 lbs.	98 N
Max. Hub	0.19 in.	4.8 mm
Max. Betriebsdruckbereich	20-100 psi	1.5-7 bar
Max. Vakuum für Vakuumanschluss	8 Zoll Hg	200 mm Hg
Max. Druck für Luftanschluss	20 psi	1.4 bar
Durchmesser der Zylinderbohrung	0.563 in.	14.3 mm
Luftverbrauch/Zyklus	0.028 in³	0.5 cm³

Technische Daten (Forts.)	DPDS-056M	
Gewicht	0.155 lbs.	0.07 Kg
Temperaturbereich: Standarddichtungen	-30°~180° F	-35°~80° C
Vitondichtungen	-20°~300° F	-30°~150° C
Betätigung	0.16 Sek.	0.16 Sek.
Absolute Genauigkeit	±0.002 Zoll	±0.05 mm
Wiederholgenauigkeit	±0.001 Zoll	±0.03 mm
Benötigtes Betätigungsventil	4-Wege, 2-Positionen	

Zubehör, Technische Daten

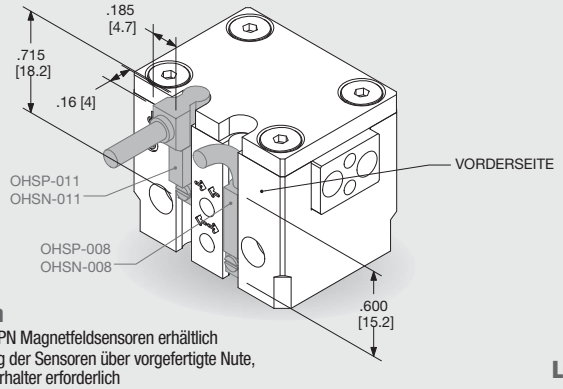

Sensoren
- PNP und NPN Magnetfeldsensoren erhältlich
- Befestigung der Sensoren über vorgefertigte Nute, kein Sensorhalter erforderlich
- Einfache Einstellung mit Flachschlitz-Schraubendreher
- Eingebaute LED für eine einfache Positionierung und Fehlerbehebung
- Sensor in flacher Ausführung oder Sensor mit 90° Kabelausgang
- Erhältlich mit 2 oder 5 Meter langem Schnellanschlusskabel (separat bestellen)

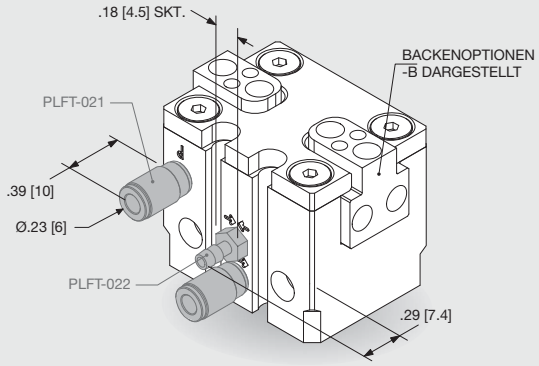

Luftanschlüsse
- Luftanschluss M3 für Schlauch 2 mm Innendurchmesser (PLFT-022 gerader Steckanschluss)
- Luftanschluss M3 für Schlauch 3 mm Außendurchmesser (PLFT-021 gerade, zum Einstecken)
- M3-Anschlüsse können für alle Luftanschlüsse verwendet werden, einschließlich der Vakuum-/Luftanschlüsse auf der Vorderseite

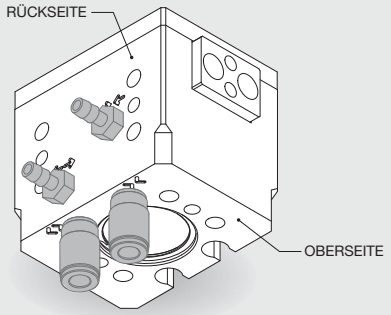

Mehrere Luftanschlusspositionen
- 3 Standardpositionen für M3 Luftanschlüsse (Vorder-, Ober- und Rückseite)
- Die Luftanschlüsse auf der Ober- und Rückseite sind standardmäßig mit Blindstopfen versehen

O-Ring-Dichtungen für Lufteinspeisung
- Können zum Abdichten der Luftanschlüsse auf der Vorder-, Ober- und Rückseite, sowie des Vakuum-/Luftanschlusses verwendet werden
- Dichtungen im Set aus Viton
- Die Durchgangsbohrungen für O-Ringe in der Montageplatte des Kunden müssen die folgenden Maße aufweisen: Ø.215 [Ø5.5] X .060±.002 [1.52±.05] tief
- Das Set wird mit allen erforderlichen Dichtungen, Stopfen und Schlüsseln geliefert

PARALLELGREIFER DPDS-088M
DIRECTCONNECT™, MODULARE BAUREIHE

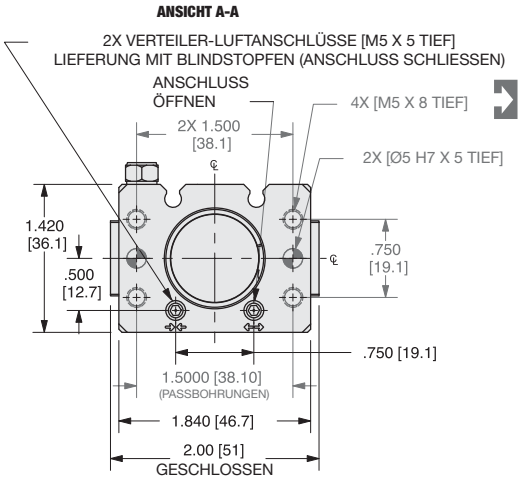

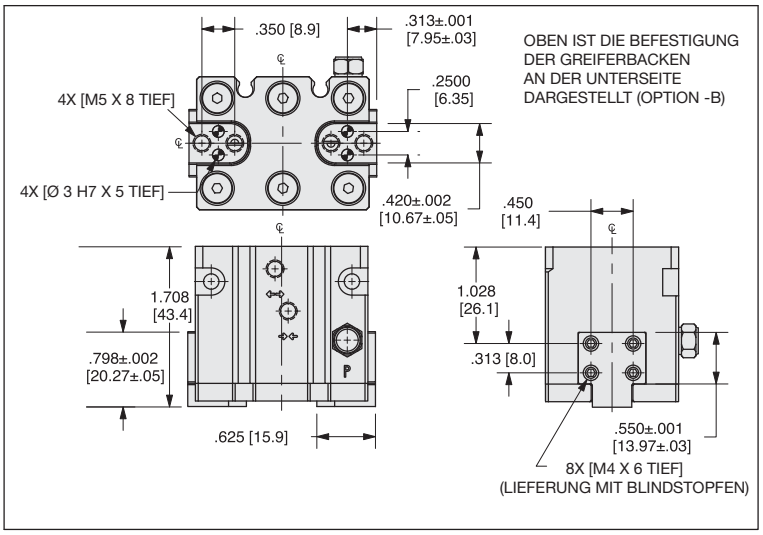

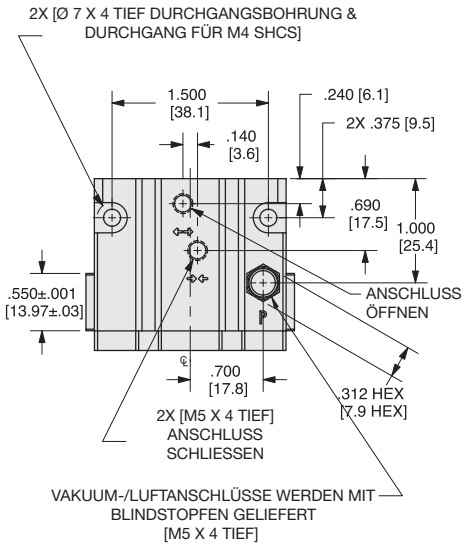

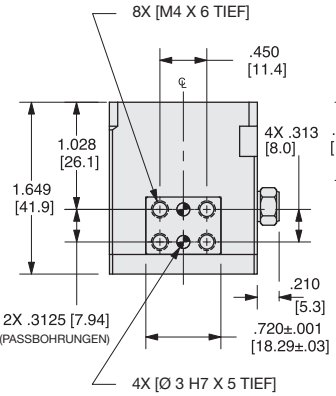

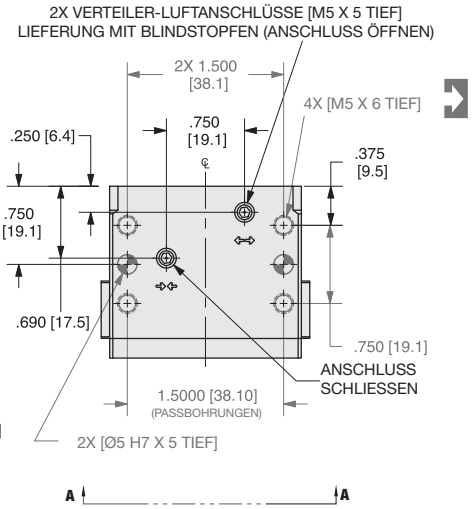

WENN NICHT ANDERS ANGEGEBEN, GELTEN DIE UNTEN AUFGEFÜHRTEN TOLERANZEN

Abmessungen symmetrisch zur Mittellinie	ISO-Methode	Alle Passbohrungen Slip Fit Lagetoleranz ±.0005" oder [±.013mm]	Gewindesteigung metrische Gewinde	USA [Inch]	Metrisch [mm]
				0.00 = ±.01 0.000 = ±.005 0.0000 = ±.0005	[0.] = [±.25] [0.0] = [±.13] [0.00] = [±.013]

Bestellbeispiel: (Zubehör getrennt vom Basismodell bestellen)

BASISMODELL — HUB — HARDWARE

DPDS-088M - ___ - B - ___ - V

BACKENBEFESTIGUNG — VITON®-DICHTUNGEN

HUB	**025**	.25" [6.4mm]
	019	.19" [4.8mm]
	013	.13" [3.2mm]
BACKEN-BEFESTIGUNG	**B**	Befestigung an der Greiferbacken-Unterseite
	__	Leerlassen für Endbackenbefestigung (Standard)
HARDWARE	**S**	Korrosionsbeständig
	CR	Korrosionsbeständig, mit reinraumgeeignetem Schmiermittel
	__	Leerlassen für Legierungshardware (Standard)
VITON®	**V**	Hochtemperatur-Vitondichtungen

BEISPIELBESTELLUNG: DPDS-088M-019-B-CR-V

Beisp.: DPDS-088 Greifer, Metrisch, 4,8 mm Hub, Befestigung der Greiferbacken an der Unterseite, Korrosionsbeständige Hardware mit reinraumgeeignetem Schmiermittel, Vitondichtungen

SENSORZUBEHÖR	BESTELLNR.	ANZ./EINHEIT
PNP Magnetfeldsensor (kurzes Gehäuse) mit Schnellanschluss*	**OHSP-017**	**1 od. 2**
NPN Magnetfeldsensor (kurzes Gehäuse) mit Schnellanschluss*	**OHSN-017**	**1 od. 2**
PNP Magnetfeldsensor (90° Gehäuse) mit Schnellanschluss*	**OHSP-011**	**1 od. 2**
NPN Magnetfeldsensor (90° Gehäuse) mit Schnellanschluss*	**OHSN-011**	**1 od. 2**
Schnellanschlusskabel (2 m Kabellänge)*	**CABL-010**	**1 od. 2**
Schnellanschlusskabel (5 m Kabellänge)*	**CABL-013**	**1 od. 2**

PNEUMATIKZUBEHÖR	BESTELLNR.	ANZ./EINHEIT
Reparatursatz für Standarddichtungen	**SLKT-186**	**1**
Reparatursatz für Vitondichtungen	**SLKT-186V**	**1**
O-Ring-Set für Lufteinspeisung (Viton)	**SLKT-199V**	**1**
Einstell. Luftdrossel M5 90°-Winkel–6mm AD (Steckanschl.)	**VLVF-008**	**1 od. 2**
Drosselrückschlag-Ventil M5 (Metrisch)	**OFSV-004**	**1**

*Sensor und Kabel bitte separat bestellen.

Belastungsangaben

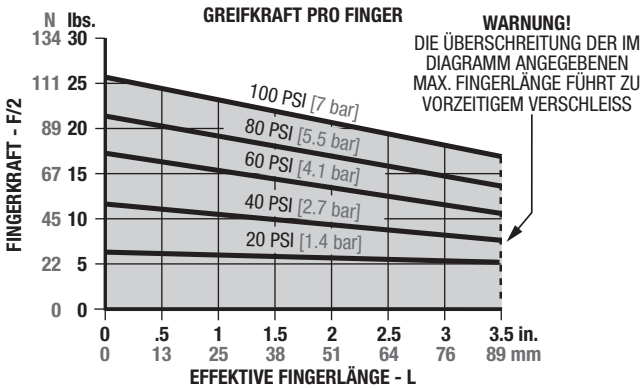

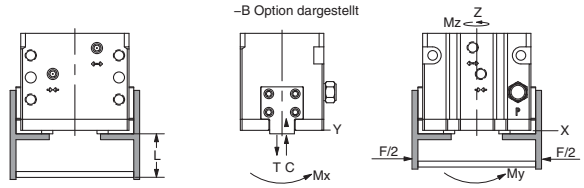

Belastungskapazität†	Statisch	Dynamisch
DPDS-088M		
Max. Zugbelastung **T**	138 lbs. [614 N]	25 lbs. [111 N]
Max. Druckbelastung **C**	275 lbs. [1224 N]	25 lbs. [111 N]
Max. Moment M_x	120 Zoll-lbs. [14 Nm]	20 Zoll-lbs. [2 Nm]
Max. Moment M_y	120 Zoll-lbs. [14 Nm]	20 Zoll-lbs. [2 Nm]
Max. Moment M_z	120 Zoll-lbs. [14 Nm]	20 Zoll-lbs. [2 Nm]
DPDS-088M-B (Option - Befestigung an der Greiferbacken-Unterseite)		
Max. Zugbelastung **T**	110 lbs. [490 N]	20 lbs. [89 N]
Max. Druckbelastung **C**	220 lbs. [979 N]	20 lbs. [89 N]
Max. Moment M_x	96 Zoll-lbs. [11 Nm]	16 Zoll-lbs. [2 Nm]
Max. Moment M_y	96 Zoll-lbs. [11 Nm]	16 Zoll-lbs. [2 Nm]
Max. Moment M_z	96 Zoll-lbs. [11 Nm]	16 Zoll-lbs. [2 Nm]

†Die Kapazitäten gelten pro Backenset und sind nicht simultan

Technische Daten	DPDS-088M	
Gesamte nominale Greifkraft **F** bei 100 psi, 7 bar	50 lbs.	222 N
Max. Hub	0.25 Zoll	6.4 mm
Max. Betriebsdruckbereich	20-100 psi	1.5-7 bar
Max. Vakuum für Vakuumanschluss	8 Zoll Hg	200 mm Hg
Max. Druck für Luftanschluss	20 psi	1.4 bar
Durchmesser der Zylinderbohrung	0.875 Zoll	22.2 mm
Luftverbrauch/Zyklus	0.090 Zoll³	1.5 cm³

Technische Daten (Forts.)	DPDS-088M	
Gewicht	0.51 lbs.	0.23 Kg
Temperaturbereich: Standarddichtungen	-30°~180° F	-35°~80° C
Vitondichtungen	-20°~300° F	-30°~150° C
Betätigung	0.20 Sek.	0.20 Sek.
Absolute Genauigkeit	±0.002 Zoll	±0.05 mm
Wiederholgenauigkeit	±0.001 Zoll	±0.03 mm
Benötigtes Betätigungsventil	4-Wege, 2-Positionen	

Zubehör, Technische Daten

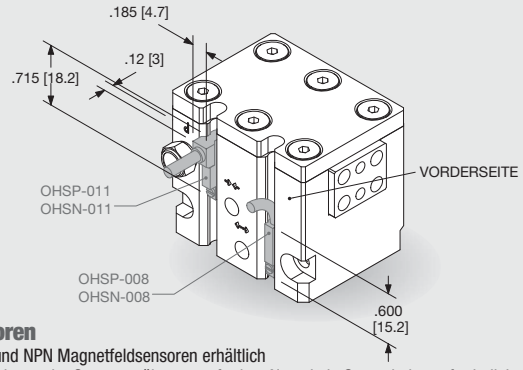

Sensoren

- PNP und NPN Magnetfeldsensoren erhältlich
- Befestigung der Sensoren über vorgefertigte Nute, kein Sensorhalter erforderlich
- Einfache Einstellung mit Flachschlitz-Schraubendreher
- Eingebaute LED für eine einfache Positionierung und Fehlerbehebung
- Sensor in flacher Ausführung oder Sensor mit 90° Kabelausgang
- Erhältlich mit 2 oder 5 Meter langem Schnellanschlusskabel (separat bestellen)

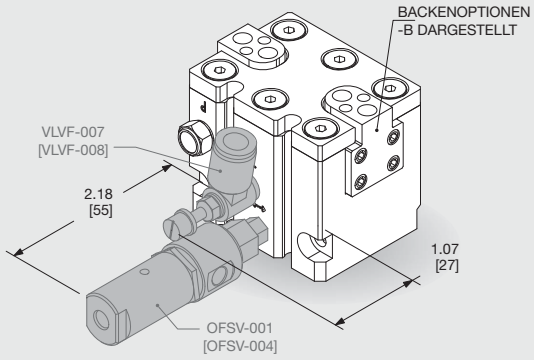

Luftanschlüsse

- Einstellbare Luftdrosseln:
  - Einstellschraube (mit Sicherungsmutter) für die Einstellung der Betätigungszeit
  - Erhältlich für Schläuche mit 6 mm Außendurchmesser
- Drosselrückschlag-Ventil für Anwendungen:
  - Bei denen es von kritischer Bedeutung ist, dass das gegriffene Werkstück bei einem Abfall des Luftdrucks nicht fallen gelassen wird
  - Kann direkt am Greifer oder zwischen Anschluss und Greifer montiert werden
  - Luftanschluss Standard - M5

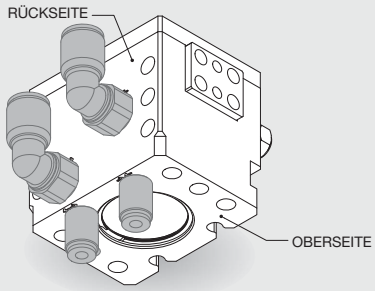

Mehrere Luftanschlusspositionen

- 3 Standardpositionen für M5 Luftanschlüsse (Vorder-, Ober- und Rückseite)
- Die Luftanschlüsse auf der Ober- und Rückseite sind standardmäßig mit Blindstopfen versehen

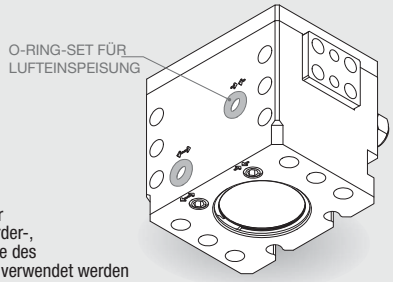

O-Ring-Dichtungen für Lufteinspeisung

- Können zum Abdichten der Luftanschlüsse auf der Vorder-, Ober- und Rückseite, sowie des Vakuum-/Luftanschlusses verwendet werden
- Dichtungen im Set aus Viton
- Die Durchgangsbohrungen für O-Ringe in der Montageplatte des Kunden müssen die folgenden Maße aufweisen: Ø.290 [Ø7.4] X .060±.002 [1.52±.05] tief
- Das Set wird mit allen erforderlichen Dichtungen, Stopfen und Schlüsseln geliefert

PARALLELGREIFER DPDS-125M
DIRECTCONNECT™, MODULARE BAUREIHE

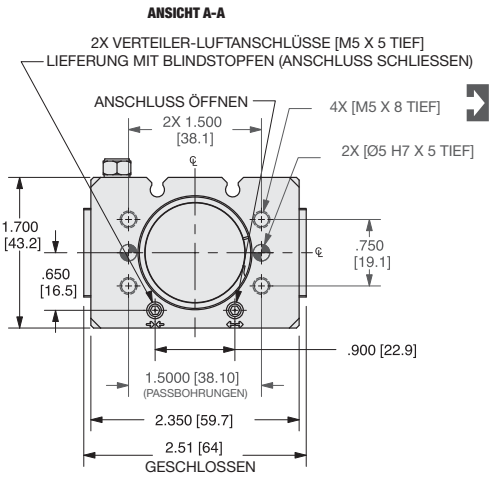

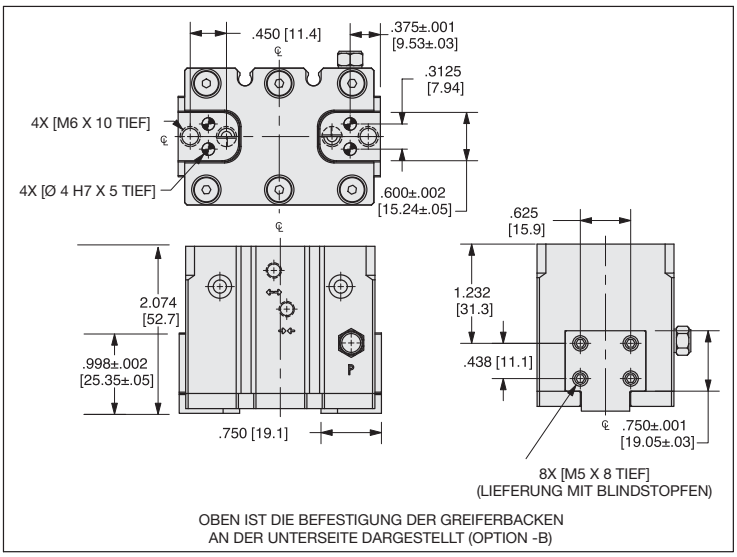

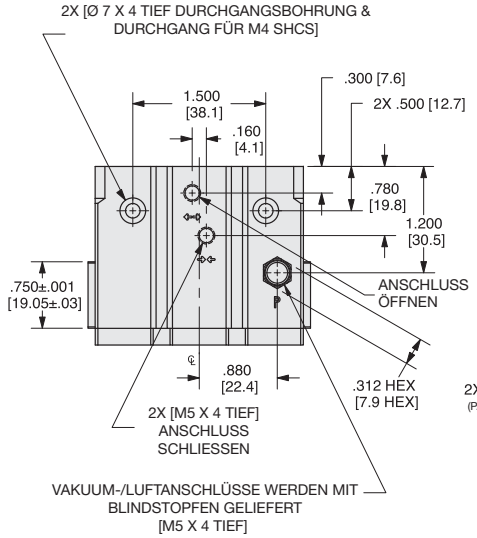

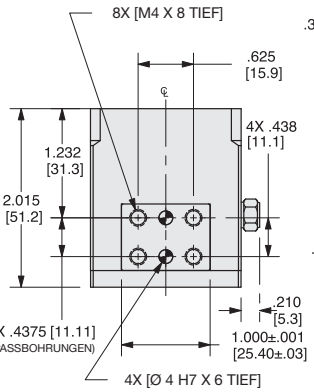

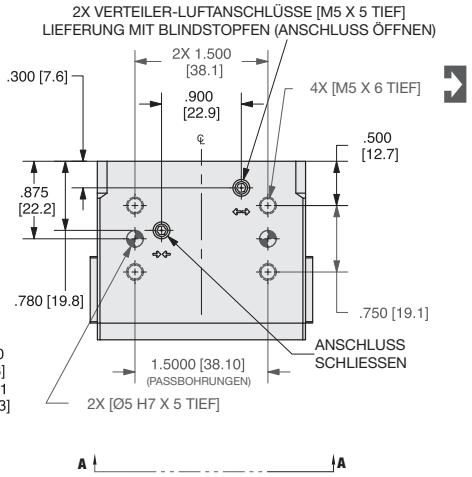

WENN NICHT ANDERS ANGEGEBEN, GELTEN DIE UNTEN AUFGEFÜHRTEN TOLERANZEN

Abmessungen symmetrisch zur Mittellinie	ISO-Methode	Alle Passbohrungen Slip Fit Lagetoleranz ±.0005" oder [±.013mm]	Gewindesteigung metrische Gewinde	USA [Inch]	Metrisch [mm]
				0.00 = ±.01	[0.] = [±.25]
				0.000 = ±.005	[0.0] = [±.13]
				0.0000 = ±.0005	[0.00] = [±.013]

Bestellbeispiel: (Zubehör getrennt vom Basismodell bestellen)

BASISMODELL | HUB | HARDWARE

DPDS-125M - ___ - B - ___ - V

BACKENBEFESTIGUNG | VITON®-DICHTUNGEN

HUB	**038**	.38" [9.5mm]
	025	.25" [6.4mm]
	019	.19" [4.8mm]
BACKEN-BEFESTIGUNG	**B**	Befestigung an der Greiferbacken-Unterseite
	__	Leerlassen für Endbackenbefestigung (Standard)
HARDWARE	**S**	Korrosionsbeständig
	CR	Korrosionsbeständig, mit reinraumgeeignetem Schmiermittel
	__	Leerlassen für Legierungshardware (Standard)
VITON®	**V**	Hochtemperatur-Vitondichtungen

SENSORZUBEHÖR	BESTELLNR.	ANZ./EINHEIT
PNP Magnetfeldsensor (kurzes Gehäuse) mit Schnellanschluss*	**OHSP-017**	**1 od. 2**
NPN Magnetfeldsensor (kurzes Gehäuse) mit Schnellanschluss*	**OHSN-017**	**1 od. 2**
PNP Magnetfeldsensor (90° Gehäuse) mit Schnellanschluss*	**OHSP-011**	**1 od. 2**
NPN Magnetfeldsensor (90° Gehäuse) mit Schnellanschluss*	**OHSN-011**	**1 od. 2**
Schnellanschlusskabel (2 m Kabellänge)*	**CABL-010**	**1 od. 2**
Schnellanschlusskabel (5 m Kabellänge)*	**CABL-013**	**1 od. 2**

PNEUMATIKZUBEHÖR	BESTELLNR.	ANZ./EINHEIT
Reparatursatz für Standarddichtungen	**SLKT-186**	**1**
Reparatursatz für Vitondichtungen	**SLKT-188V**	**1**
O-Ring-Set für Lufteinspeisung (Viton)	**SLKT-199V**	**1**
Einstell. Luftdrossel M5 90°-Winkel–6mm AD (Steckanschl.)	**VLVF-008**	**1 od. 2**
Drosselrückschlag-Ventil M5 (Metrisch)	**OFSV-004**	**1**

*Sensor und Kabel bitte separat bestellen.

BEISPIELBESTELLUNG: DPDS-125M-025-B-CR-V

Beisp.: DPDS-125 Greifer, Metrisch, 6,4 mm Hub, Befestigung der Greiferbacken an der Unterseite, Korrosionsbeständige Hardware mit reinraumgeeignetem Schmiermittel, Vitondichtungen

Belastungsangaben

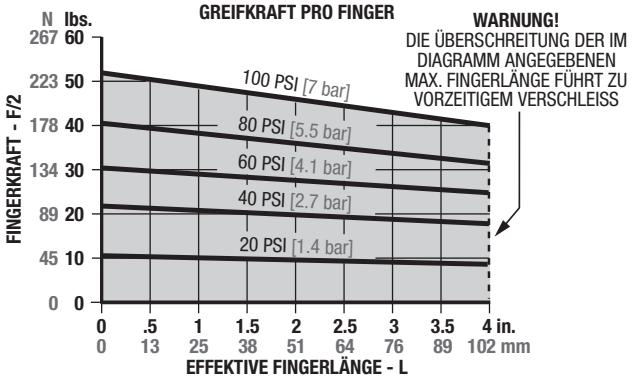

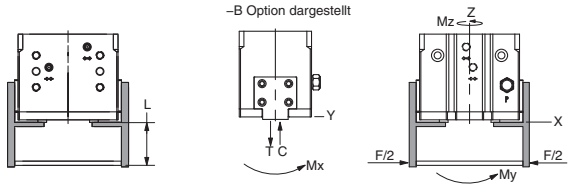

Belastungskapazität†	Statisch	Dynamisch
DPDS-125M		
Max. Zugbelastung **T**	500 lbs. [2225 N]	65 lbs. [289 N]
Max. Druckbelastung **C**	950 lbs. [4228 N]	65 lbs. [289 N]
Max. Moment M_x	425 Zoll-lbs. [48 Nm]	70 Zoll-lbs. [8 Nm]
Max. Moment M_y	425 Zoll-lbs. [48 Nm]	70 Zoll-lbs. [8 Nm]
Max. Moment M_z	425 Zoll-lbs. [48 Nm]	70 Zoll-lbs. [8 Nm]
DPDS-125M-B (Option - Befestigung an der Greiferbacken-Unterseite)		
Max. Zugbelastung **T**	400 lbs. [1780 N]	52 lbs. [231 N]
Max. Druckbelastung **C**	760 lbs. [3382 N]	52 lbs. [231 N]
Max. Moment M_x	340 Zoll-lbs. [38 Nm]	56 Zoll-lbs. [6 Nm]
Max. Moment M_y	340 Zoll-lbs. [38 Nm]	56 Zoll-lbs. [6 Nm]
Max. Moment M_z	340 Zoll-lbs. [38 Nm]	56 Zoll-lbs. [6 Nm]

†Die Kapazitäten gelten pro Backenset und sind nicht simultan

Technische Daten	DPDS-125M	
Gesamte nominale Greifkraft **F** bei 100 psi, 7 bar	100 lbs.	445 N
Max. Hub	0.38 Zoll	9.5 mm
Max. Betriebsdruckbereich	20-100 psi	1.5-7 bar
Max. Vakuum für Vakuumanschluss	8 Zoll Hg	200 mm Hg
Max. Druck für Luftanschluss	20 psi	1.4 bar
Durchmesser der Zylinderbohrung	1.250 Zoll	31.8 mm
Luftverbrauch/Zyklus	0.274 Zoll³	4.5 cm³³

Technische Daten (Forts.)	DPDS-125M	
Gewicht	1.03 lbs.	0.46 Kg
Temperaturbereich: Standarddichtungen	-30°~180° F	-35°~80° C
Vitondichtungen	-20°~300° F	-30°~150° C
Betätigung	0.30 Sek.	0.30 Sek.
Absolute Genauigkeit	±0.003 Zoll	±0.08 mm
Wiederholgenauigkeit	±0.001 Zoll	±0.03 mm
Benötigtes Betätigungsventil	4-Wege, 2-Positionen	

Zubehör, Technische Daten

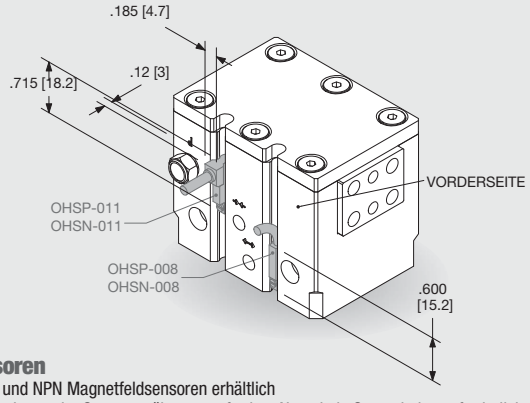

Sensoren

- PNP und NPN Magnetfeldsensoren erhältlich
- Befestigung der Sensoren über vorgefertigte Nute, kein Sensorhalter erforderlich
- Einfache Einstellung mit Flachschlitz-Schraubendreher
- Eingebaute LED für eine einfache Positionierung und Fehlerbehebung
- Sensor in flacher Ausführung oder Sensor mit 90° Kabelausgang
- Erhältlich mit 2 oder 5 Meter langem Schnellanschlusskabel (separat bestellen)

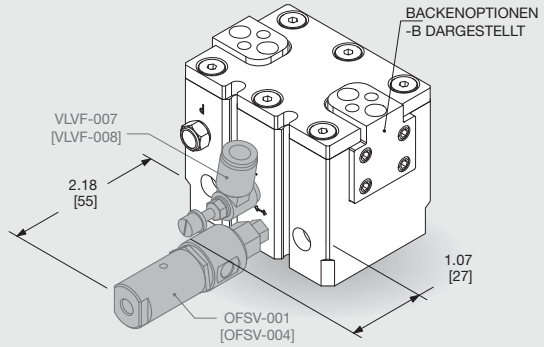

Luftanschlüsse

- Einstellbare Luftdrosseln:
  - Einstellschraube (mit Sicherungsmutter) für die Einstellung der Betätigungszeit
  - Erhältlich für Schläuche mit 6 mm Außendurchmesser
- Drosselrückschlag-Ventil für Anwendungen:
  - Bei denen es von kritischer Bedeutung ist, dass das gegriffene Werkstück bei einem Abfall des Luftdrucks nicht fallen gelassen wird
  - Kann direkt am Greifer oder zwischen Anschluss und Greifer montiert werden
  - Luftanschluss Standard - M5

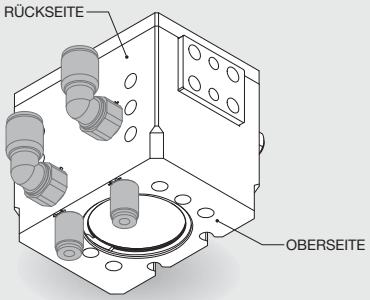

Mehrere Luftanschlusspositionen

- 3 Standardpositionen für [M5] Luftanschlüsse (Vorder-, Ober- und Rückseite)
- Die Luftanschlüsse auf der Ober- und Rückseite sind standardmäßig mit Blindstopfen versehen

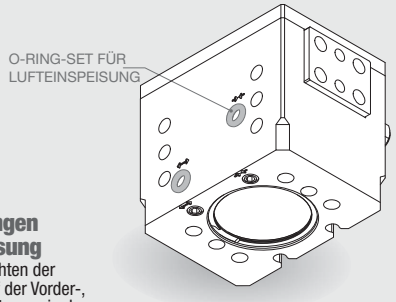

O-Ring-Dichtungen für Lufteinspeisung

- Können zum Abdichten der Luftanschlüsse auf der Vorder-, Ober- und Rückseite, sowie des Vakuum-/Luftanschlusses verwendet werden
- Dichtungen im Set aus Viton
- Die Durchgangsbohrungen für O-Ringe in der Montageplatte des Kunden müssen die folgenden Maße aufweisen: Ø.290 [Ø7.4] X .060±.002 [1.52±.05] tief
- Das Set wird mit allen erforderlichen Dichtungen, Stopfen und Schlüsseln geliefert

EXPLOSIONSZEICHNUNG DPDS-REIHE

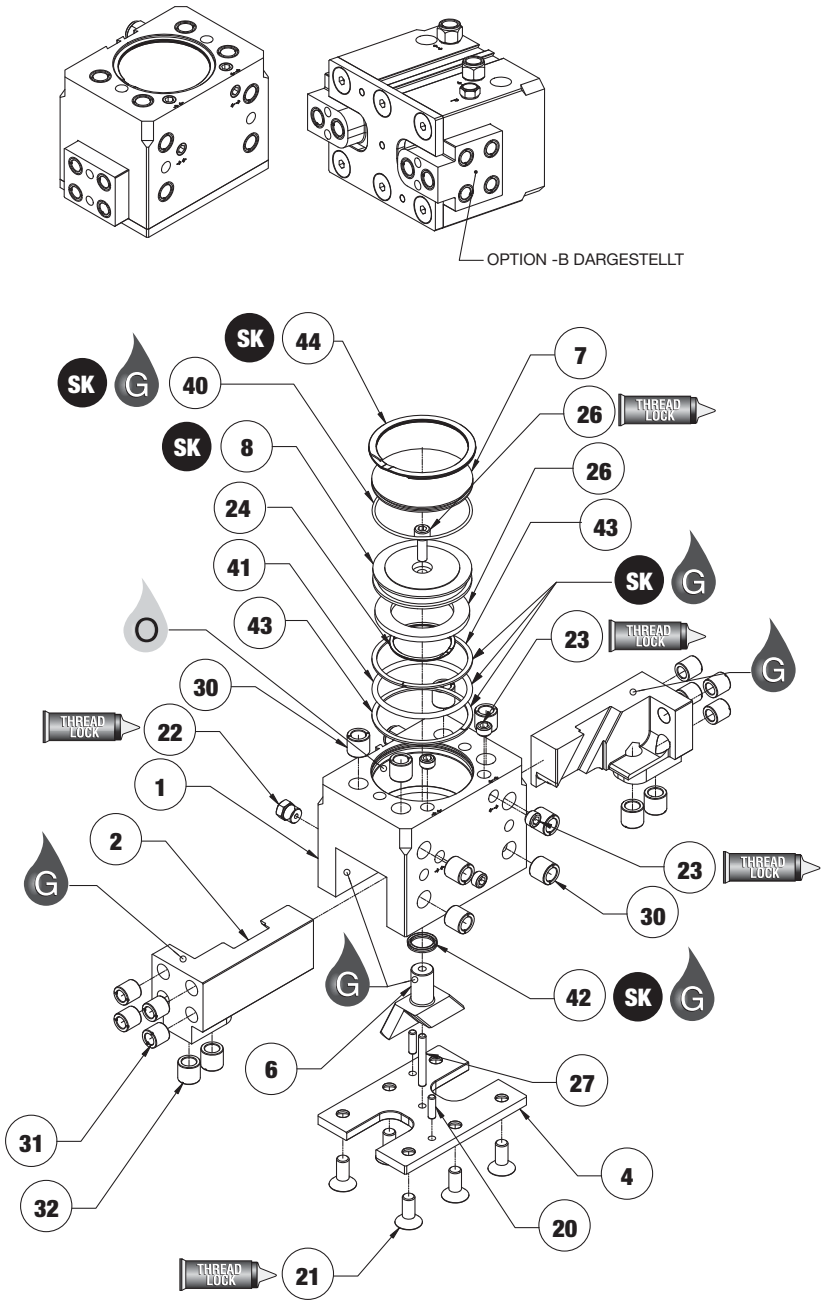

Pos.	Menge	Bezeichnung
01	1	Gehäuse
02	2	Greiferbacke
04	1	Bodenplatte
06	1	Keil
07	1	Kappe
08	1	Kolben
20	2	Passstifte Bodenplatte
21	6	Schrauben Bodenplatte
22*	1	Belüftungsstopfen (Ablass)
23	4	Stopfen Verteileranschluss
24	1	Rückhaltering Kolbenmagnet
25	1	Kolbenmagnet
26	1	Befestigungsschraube Kolben
27	1	Passstift Stangenführung
30*	8	Gewindeeinsätze (Gehäuse)
31*	8	Gewindeeinsätze (Greiferbacke - Endbefestigung)
32*	4	Gewindeeinsätze (Greiferbacke - Unterseitenbefestigung - nur Option „-B“)
40	1	O-Ring Kappe
41	1	O-Ring Kolben
42	1	U-förmiger Stützring
43*	2	Teflonring Kolben
44	1	Rückhaltering Kappe

HINWEISE.

1) Eine vollständige Ersatzliste mit allen Nummern und Preisen erhalten Sie auf Anfrage.
2) Position #30 nur für die Größen -175 und -250.
3) Position #31 und #32 nur für die Größe -250.
4) Der Belüftungsstopfen Position #22 ist ein Schraubstopfen für die Größen -047 & -056.

SK = Dichtungssatz-Bestellnummern siehe Produktdatenblätter

Montageanleitung:

1) Installieren Sie die Luftanschlussstopfen #23 mit Gewindesicherung.
2) Drücken Sie die Stifte #20 & #27 in die Platte #4.
3) Installieren Sie die Gewindeeinsätze #30, #31 & #32.
4) Installieren Sie den Belüftungsstopfen oder Stopfen #22 mit Gewindesicherung.
5) Montieren Sie den Magneten #25 an den Kolben #8 zusammen mit dem Rückhaltering #24.
6) Installieren Sie die metrischen Adapter für die Luftanschlüsse #28.
7) Schmieren Sie das Gehäuse #1 (Greiferbackenaufnahme & Bohrungen).
8) Schmieren und installieren Sie alle Dichtungen im Gehäuse, Kolben & Kappe.
9) Montieren Sie die Greiferbacken #2 auf jeder Seite des Keils #6, mit Schmierung.
10) Setzen Sie die vormontierten Greiferbacken und den Keil in das Gehäuse ein.
11) Setzen Sie den Kolben #8 in die Gehäusebohrung und befestigen Sie ihn mit Hilfe der Befestigungsschraube #26 am Keil. Verwenden Sie Gewindesicherung.
12) Installieren Sie die Kappe #7 zusammen mit dem Rückhaltering #44 am Gehäuse.
13) Montieren Sie die Bodenplatte #4 mit den eingepressten Stiften am Gehäuse und befestigen Sie sie mit Hilfe der Schrauben #21. Verwenden Sie Gewindesicherung.

SK	THREAD LOCK	KRYTOX	O	G	GLUE	
Dichtungssatz-Teile	Schraubensicherungspaste	Krytox™ Schmiermittel	Leichtes Maschinenöl	Fett auf Teflon® Basis	Superkleber	Ansicht dritter Winkel

ZUSAMMENBAUZEICHNUNG DPDS-REIHE

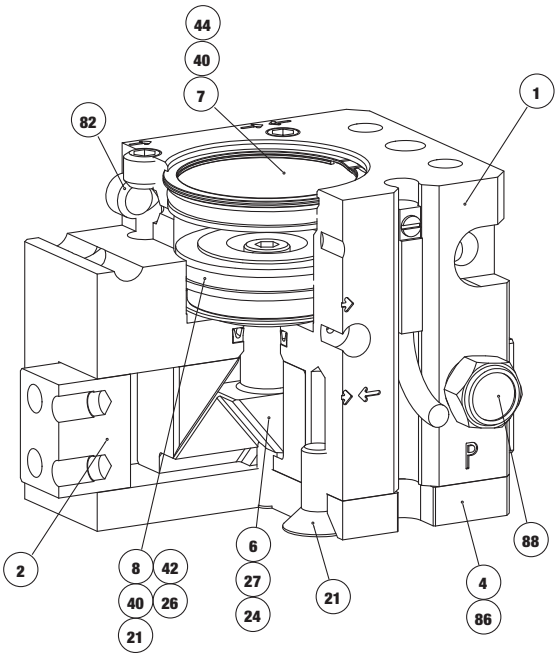

Pos.	Menge	Bezeichnung
01	1	Gehäuse
02	2	Greiferbacke
04	1	Bodenplatte
06	1	Keil
07	1	Kappe
08	1	Kolben
20	2	Passstifte Bodenplatte
21	6	Schrauben Bodenplatte
22*	1	Belüftungsstopfen (Ablass)
23	4	Stopfen Verteileranschluss
24	1	Rückhaltering Kolbenmagnet
25	1	Kolbenmagnet
26	1	Befestigungsschraube Kolben
27	1	Passstift Stangenführung
32*	4	Gewindeeinsätze (Greiferbacke - Unterseitenbefestigung - nur Option „-B“)
40	1	O-Ring Kappe
41	1	O-Ring Kolben
42	1	U-förmiger Stützring
44	1	Rückhaltering Kappe

HINWEISE.
1) Eine vollständige Ersatzliste mit allen Nummern und Preisen erhalten Sie auf Anfrage.
2) Der Belüftungsstopfen Position #22 ist ein Schraubstopfen für die Größen -047 & -056.

ZUBEHÖRMONTAGE UND EINSTELLANWEISUNGEN

DPDS-047 & DPDS-056

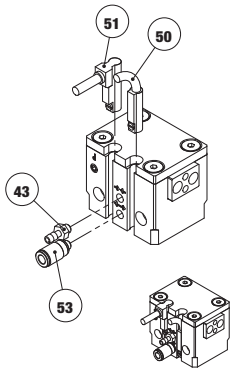

DPDS-088 & DPDS-125

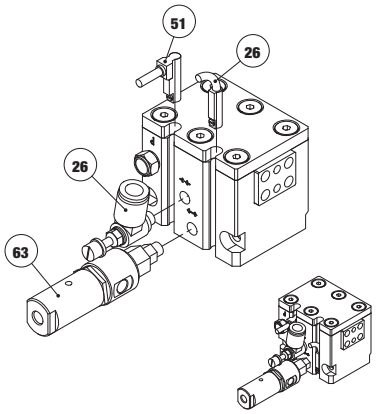

Pos.	Menge	Bezeichnung
50	1 od. 2	Magnetfeldsensor (kurzes Gehäuse) mit Schnellanschluss
51	1 od. 2	Magnetfeldsensor (90°Gehäuse) mit Schnellanschluss
52	1 od. 2	Magnetfeldsensor (12 mm Schwalbenschwanzkeil) mit Schnellanschluss
53	1, 2 od. 3	Luftanschluss M3 für Schlauch 3 mm Außendurchmesser
54	1, 2 od. 3	Luftanschluss M3 für Schlauch 2 mm Innendurchmesser
58	1 od. 2	Einstellbare Luftdrossel #10-32 90°-Winkel - 1/4 Zoll Außendurchmesser Steckanschluss (Imperial)
59	1 od. 2	Einstellbare Luftdrossel M5 90°-Winkel - 6 mm Außendurchmesser Steckanschluss (Metrisch)
60	1 od. 2	Einstellbare Luftdrossel 1/8 NPT 90°-Winkel - 1/4 Zoll Außendurchmesser (Imperial)
61	1 od. 2	Einstellbare Luftdrossel G 1/8 90°-Winkel - 6 mm Außendurchmesser Steckanschluss (Metrisch)
63	1	Drosselrückschlag-Ventil M5 (Metrisch)
65	1	Drosselrückschlag-Ventil G 1/8 (1/8 BSPP) (Metrisch)

HINWEIS: Für jede Größe sind auch andere Luftanschlüsse erhältlich - Wenden Sie sich an das Werk.

Magnetfeldsensoren:
1) Setzen Sie die Sensoren #50 oder #51 von einem Ende der Profilnuten aus ein und ziehen Sie den Sensor mit Hilfe der integrierten Schraube fest.
2) Setzen Sie den Sensor #52 an einer beliebigen Stelle in die schwalbenschwanzförmige Nute ein und ziehen Sie den Sensor mit Hilfe der integrierten Schraube und der Sperrvorrichtung fest.

Luftanschlüsse:
1) Die M3 Luftanschlüsse #53 und #54 können für jeden Luftanschluss oder Vakuum-/Luftanschluss verwendet werden.
2) Die Luftdrosseln können an jedem geöffneten oder geschlossenen Luftanschluss eingesetzt und zur Regelung der Hubbetätigung verwendet werden.
3) Das Drosselrückschlag-Ventil kann entweder am geöffneten oder geschlossenen Luftanschluss verwendet werden, um dazu beizutragen, dass ein Fallenlassen des Werkstücks bei einem Druckverlust verhindert wird.

Parallelgreifer-DPDL DIRECTCONNECT™ Modulare Baureihe

- **Mehrere Befestigungspositionen:** DIRECTCONNECT-Befestigung über Gewinde und Passstifte an der Oberseite und Rückseite des Gehäuses
- **Durchgangsbohrungen im Gehäuse:** Durchgangs-Befestigungsbohrungen im Gehäuse von der Vorder- zur Rückseite
- **Mehrere Luftanschluss-positionen:** Luftanschlüsse mit Gewinde auf der Vorder-, Ober- und Rückseite serienmäßig
- **Verteiler-Luftanschluss:** Die Luftanschlüsse auf der Ober- und Rückseite können als O-Ring-abgedichteter Verteiler verwendet werden.
- **Vakuum-/Luftanschluss an der Vorderseite:** Ein negativer Druck wird als Vakuum-anschluss für Reinraumanwendungen eingesetzt. Durch positiven Druck am Luftanschluss wird das Eindringen von Verunreinigungen beim Einsatz unter erschwerten Bedingungen verhindert. Der Anschluss kann auch zur Schmierung verwendet werden.
- **Sensoren:** Über gesamten Hub einstellbare Magnetfeldsensoren
- **Verschiedene Hublängen:** Alle Greifergrößen sind in drei unterschiedlichen Hublängen erhältlich
- **Mehrere Greiferbackenausführungen:** Alle Greifergrößen haben standardmäßig Greiferbacken mit Montagelochbildern zur stirnseitigen und optional zur bodenseitigen Befestigung der Finger
- **Abgedichtete Greiferbacken:** Robuste integrierte Gummihaube zum Schutz des Greifermechanismus gegen Späne, Kühlmittel und andere schädliche Einflüsse in Umgebungen mit spanabhebender Bearbeitung.
- **Längere Fingerausführungen:** Durch die hohe Steifigkeit und die Führung der Greiferbacken über die gesamte Gehäuselänge werden größere Fingerlängen ermöglicht.

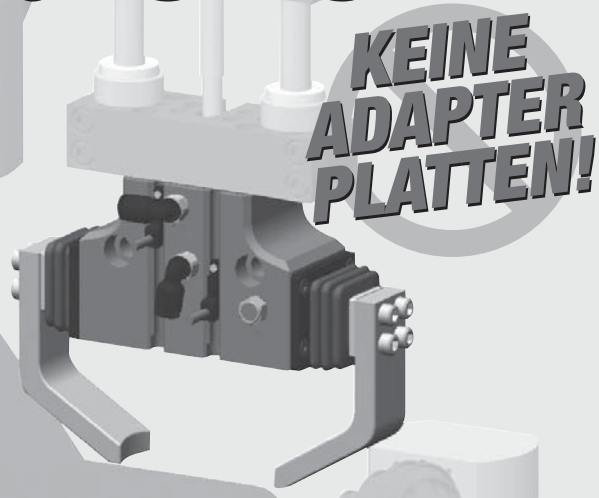

Installation:

Montage und Betrieb der Greifer in jeder Orientierung

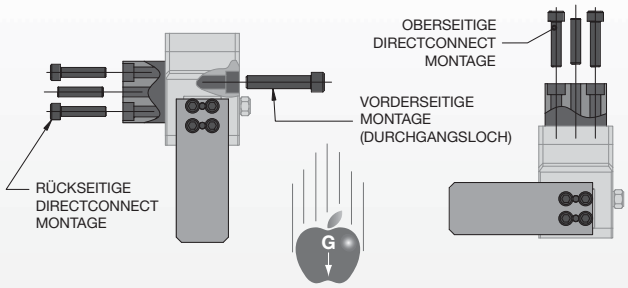

Präzise Montage des Gehäuses durch Befestigungs- und Passbohrungen.

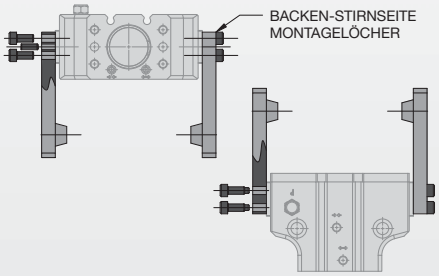

Befestigung der Finger durch Schrauben und präzise Positionierung an den Backen durch Formschluss und/oder Passstifte. Die Finger können in bezug auf die Backen in jeder Orientierung befestigt werden.

Technische Daten:

Pneumatik	**US**	**Metrisch**
Betriebsdruck min./max.	**20-100 psi**	**1.5-7 bar**
Zylindertyp	**Doppeltwirkend**	
Dynamische Dichtungen	**Interne Schmierung Buna-N,**	
Benötigtes Betätigungsventil	**4-Wege, 2 Positionen**	

Luftqualitätsanforderungen	
Druckluftfilterung	**40 Mikron oder besser**
Druckluftschmierung	**Nicht erforderlich****
Druckluft-Feuchtigkeitsgehalt	**Gering (trocken)**

Temperatur-Betriebsbereich		
Buna-N Dichtung (Standard)	**-30°~180° F**	**-35°~80° C**
Viton®-Dichtung (optional)	**-20°~300° F**	**-30°~150° C**

Wartungsanforderungen†	
Lebensdauer	
Normale Einsatz	**5 Millionen Zyklen**
Mit vorbeug. Wartung	**> 10 Millionen Zyklen***
Vor Ort instandsetzbar	**Ja**
Dichtungsreparatur-Set erhältlich	**Ja**

Option -E Abdichtung der Greiferbacken durch Gummihaube – Spezifikationen

Haubenmaterial	**60 Durometer Buna-N (Nitril)**
Temperaturbereich (Nur Haube)	
Kompatible Chemikalien:	**Wasser, Kühlmittel, Petroleumöle, Silikonschmiermittel, Verdünnte Säuren und Alkalien, Hydraulikflüssigkeit, Getriebeöl**
Nichtkompatible Chemikalien:	**Ozon, keton, konzentrierte Säuren, Bremsflüssigkeit**
Beispielanwendungen:	**Schleifstaub, Späne und Kühlmittel von maschineller Bearbeitung Lackieren, Papierstaub Waschanwendungen**

Anwendungsbeschränkungen
Anwendungen, bei denen das Schmiermittel des Mechanismus zu Verunreinigungen führen kann (verwenden Sie die Option **-E**, abgedichtete Greiferbacken)

*Eine zusätzliche Schmierung verlängert die Lebensdauer erheblich
† Siehe Wartungsabschnitt

DIRECTCONNECT™

Technische Merkmale

Harteloxiert
Das Gehäuse und die Bodenplatte sind harteloxiert (60 HRC) und Teflon-imprägniert

Hohe Temperaturen
Vitondichtungen sind für Hochtemperaturanwendungen optional erhältlich

Mehrere Luftanschlüsse
Drei Luftanschlüsse serienmäßig (Vorder-, Rück- und Oberseite)

Sensor-Befestigungsnuten
Befestigungsnuten für Magnetfeldsensoren serienmäßig (Sensoren werden separat verkauft)

Einteiliges Gehäuse
Einteiliges Gehäuse aus leichtem Aluminium in Flugzeugqualität

Verteiler-Luftanschlüsse
Die Luftanschlüsse auf der Rück- und Oberseite können bei Wegfall von Luftleitungen mit Hilfe eines O-Ring-Verteilers abgedichtet werden

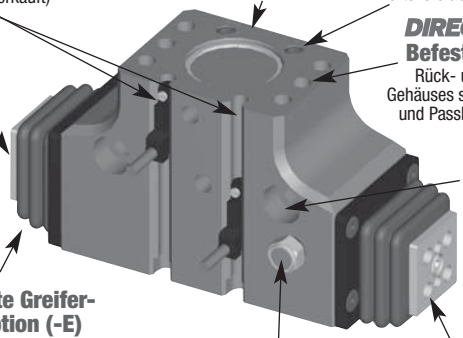

DIRECTCONNECT Befestigungsraster
Rück- und Oberseite des Gehäuses sind mit Befestigungs- und Passbohrungen versehen

Extrem robuste Bauweise
Die Greiferbacken werden über die gesamte Länge des Gehäuses gestützt

Durchgangs-Befestigungsbohrungen im Gehäuse
Durchgangsbohrungen im Gehäuse von der Vorder- zur Rückseite zur Befestigung durch Innensechskantschrauben

Abgedichtete Greiferbacken Option (-E)
Gummihaube aus Buna-N mit Faltenbalg zum Schutz des Greifermechanismus gegen Späne, Kühlmittel und andere schädliche Einflüsse in Umgebungen mit spanabhebender Bearbeitung

Vakuum-/Luftanschluss
Vakuumanschluss für Reinraumanwendungen, bei Luftzufuhr Schutz des Greiferinnenraums vor dem Eindringen von Fremdkörpern

Greiferbackenkomponenten
Gehärtete Präzisionsbacken aus Werkzeugstahl für ein minimales Backenspiel, hartverchromt für eine hohe Verschleißbeständigkeit und lange Lebensdauer

Korrosionsbeständige Hardware- (-S) oder Reinraumoption (-CR)
Beide Optionen mit Hardware aus Edelstahl und Messing. Bei der Reinraumoption wird ein reinraumgeeignetes Schmiermittel verwendet

Passbohrungen
Gleitsitz-Passbohrungen im Gehäuse und den Greiferbacken

Option (-B) zur Befestigung der Greiferbacken an der Unterseite
Zur alternativen Befestigung der Greiferfinger (dargestellt ist die serienmäßige Befestigung an der Seite)

Funktionsprinzip

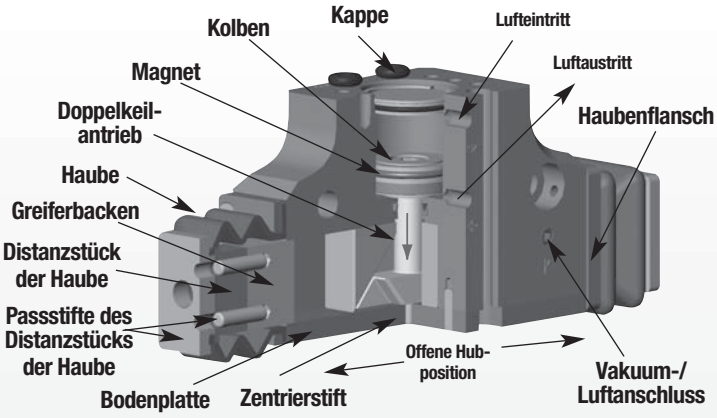

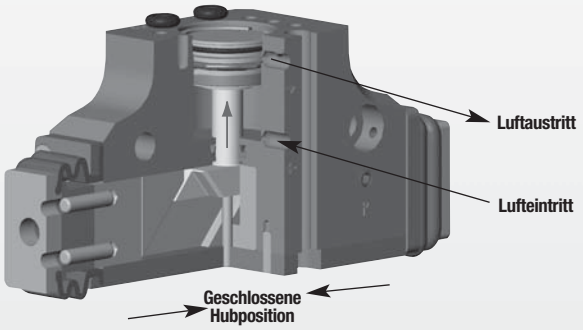

- Ein doppelt wirkender Kolben ist über eine Kolbenstange mit einem Doppelkeil verbunden.
- Der Keil gleitet in einer Nute, die sich in jeder der Greiferbacken befindet und über die die vertikale Bewegung des Keils in eine horizontale Synchronbewegung der Greiferbacken umgewandelt wird.
- Durch die große Kontaktfläche zwischen Keil und Backen wird die Kolbenkraft optimal übertragen und der Reibverschleiß reduziert.
- Der Greifer ist für ein Innen- oder Außengreifen geeignet und kann in jeder Orientierung montiert werden.

Modell-DPDL Parallelgreifer

Größe-047M

Modell:	DPDL-047M	
Hub:	0.38 in.	9.5 mm
Greifkraft:	14 lbs.	62 N
Gewicht:	0.186 lbs.	0.08 Kg

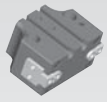

-B Abbildung zeigt die Befestigung der Greiferbacken an der Unterseite

Siehe Seite 1.148

Modell-DPDL Parallelgreifer

Größe-056M

Modell:	DPDL-056M	
Hub:	0.50 in.	12.7 mm
Greifkraft:	22 lbs.	98 N
Gewicht:	0.315 lbs.	0.14 Kg

-B Abbildung zeigt die Befestigung der Greiferbacken an der Unterseite

Siehe Seite 1.150

Modell-DPDL Parallelgreifer

Größe-088M

Modell:	DPDL-088M	
Hub:	0.75 in.	19.1 mm
Greifkraft:	50 lbs.	222 N
Gewicht:	0.95 lbs.	0.43 Kg

-B Abbildung zeigt die Befestigung der Greiferbacken an der Unterseite

Siehe Seite 1.152

Modell-DPDL Parallelgreifer

Größe-125M

Modell:	DPDL-125M	
Hub:	1.00 in.	25.4 mm
Greifkraft:	100 lbs.	445 N
Gewicht:	1.99 lbs.	0.90 Kg

-B Abbildung zeigt die Befestigung der Greiferbacken an der Unterseite

Siehe Seite 1.154

PARALLELGREIFER DPDL-047M
DIRECTCONNECT™, MODULARE BAUREIHE

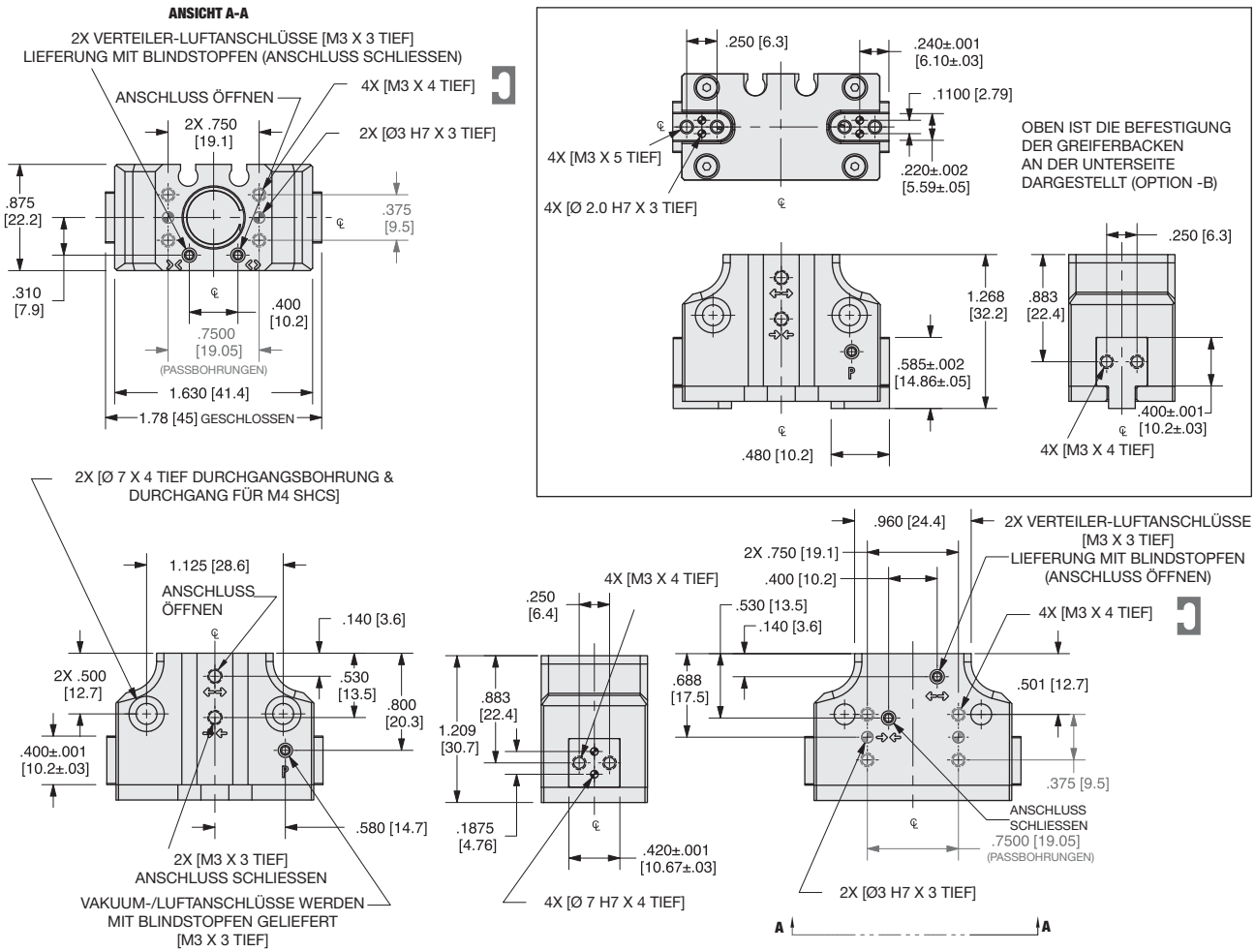

WENN NICHT ANDERS ANGEGEBEN, GELTEN DIE UNTEN AUFGEFÜHRTEN TOLERANZEN

Abmessungen symmetrisch zur Mittellinie	ISO-Methode	Alle Passbohrungen Slip Fit Lagetoleranz ±.0005" oder [±.013mm]	Gewindesteigung metrische Gewinde	USA [Inch]	Metrisch [mm]
				0.00 = ±.01	[0.] = [±.25]
				0.000 = ±.005	[0.0] = [±.13]
				0.0000 = ±.0005	[0.00] = [±.013]

Bestellbeispiel: (Zubehör getrennt vom Basismodell bestellen)

BASISMODELL | HUB | BACKENABDICHTUNG | HARDWARE

DPDL-047M - ___ - B - E - ___ - V

BACKENBEFESTIGUNG | VITON® DICHTUNGEN

HUB	**038**	.38" [9.5mm]
	025	.25" [6.4mm]
	019	.19" [4.8mm]
BACKEN-BEFESTIGUNG	**B**	Befestigung an der Greiferbacken-Unterseite
	__	Leerlassen für Endbackenbefestigung (Standard)
BACKENABDICH.**	**E**	Buna-N Gummi-Faltenbalg
HARDWARE	**S**	Korrosionsbeständig
	CR	Korrosionsbeständig, mit reinraumgeeignetem Schmiermittel
	__	Leerlassen für Legierungshardware (Standard)
VITON®	**V**	Hochtemperatur-Vitondichtungen

BEISPIELBESTELLUNG: DPDL-047-038-E-CR-V

Beisp.: DPDL-047 Greifer, Imperial, 0,375 Zoll Hub, Backenabdichtung durch Haube, Korrosionsbeständige Hardware mit reinraumgeeignetem Schmiermittel, Vitondichtungen

SENSORZUBEHÖR	BESTELLNR.	ANZ./EINHEIT
PNP Magnetfeldsensor (kurzes Gehäuse) mit Schnellanschluss*	**OHSP-017**	**1 od. 2**
NPN Magnetfeldsensor (kurzes Gehäuse) mit Schnellanschluss*	**OHSN-017**	**1 od. 2**
PNP Magnetfeldsensor (90° Gehäuse) mit Schnellanschluss*	**OHSP-011**	**1 od. 2**
NPN Magnetfeldsensor (90° Gehäuse) mit Schnellanschluss*	**OHSN-011**	**1 od. 2**
Schnellanschlusskabel (2 m Kabellänge)*	**CABL-010**	**1 od. 2**
Schnellanschlusskabel (5 m Kabellänge)*	**CABL-013**	**1 od. 2**

PNEUMATIKZUBEHÖR	BESTELLNR.	ANZ./EINHEIT
Reparatursatz für Standarddichtungen	**SLKT-185**	**1**
Reparatursatz für Vitondichtungen	**SLKT-185V**	**1**
O-Ring-Set für Lufteinspeisung (Viton)	**SLKT-197V**	**1**
Ersatzhaube für Backenbdichtung (1 Haube, nur Buna-N)	**SLKT-191**	**1 od. 2**
Fitting M3 für Schlauch 3 mm Außendurchmesser	**PLFT-021**	**1 od. 2**
Fitting M3 für Schlauch 2 mm Außendurchmesser	**PLFT-022**	**1 od. 2**

* Sensor und Kabel bitte separat bestellen.

** Die Haube zur Backenabdichtung (Option -E) ist nicht zusammen mit der Befestigung der Greiferbacken an der Unterseite (Option -B) erhältlich. Zu den Maßen der Dichtungsoption -E siehe Abschnitt Zubehör, Technische Daten

Belastungsangaben

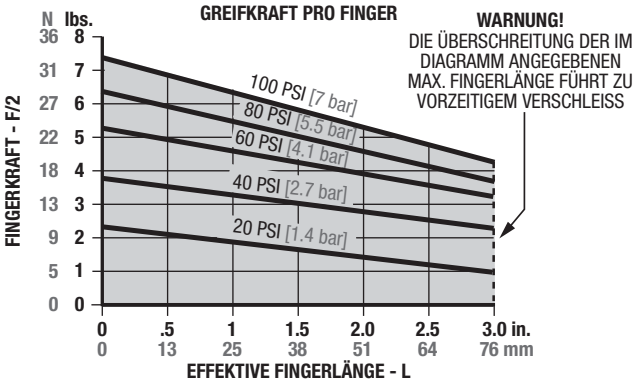

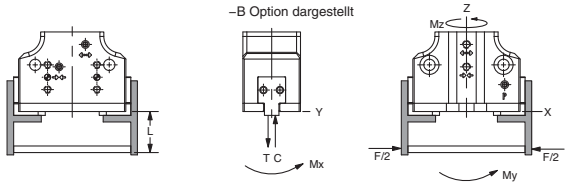

Belastungskapazität†	Statisch	Dynamisch
DPDL-047M		
Max. Zugbelastung **T**	100 lbs. [445 N]	15 lbs. [67 N]
Max. Druckbelastung **C**	150 lbs. [668 N]	25 lbs. [111 N]
Max. Moment M_x	90 Zoll-lbs. [10 Nm]	15 Zoll-lbs. [2 Nm]
Max. Moment M_y	90 Zoll-lbs. [10 Nm]	15 Zoll-lbs. [2 Nm]
Max. Moment M_z	90 Zoll-lbs. [10 Nm]	15 Zoll-lbs. [2 Nm]
DPDL-047M-B (Option - Befestigung an der Greiferbacken-Unterseite)		
Max. Zugbelastung **T**	80 lbs. [356 N]	12 lbs. [53 N]
Max. Druckbelastung **C**	120 lbs. [534 N]	20 lbs. [89 N]
Max. Moment M_x	72 Zoll-lbs. [8 Nm]	12 Zoll-lbs. [1 Nm]
Max. Moment M_y	72 Zoll-lbs. [8 Nm]	12 Zoll-lbs. [1 Nm]
Max. Moment M_z	72 Zoll-lbs. [8 Nm]	12 Zoll-lbs. [1 Nm]

†Die Kapazitäten gelten pro Backenset und sind nicht simultan

Technische Daten	DPDL-047M	
Gesamte nominale Greifkraft **F** bei 100 psi, 7 bar	14 lbs.	62 N
Max. Hub	0.38 Zoll	9.5 mm
Max. Betriebsdruckbereich	20-100 psi	1.5-7 bar
Max. Vakuum für Vakuumanschluss	8 Zoll Hg	200 mm Hg
Max. Druck für Luftanschluss (Standard)	20 psi	1.4 bar
mit Backenhaube **-E**	4 psi	0.25 bar
Durchmesser der Zylinderbohrung	0.469 Zoll	11.9 mm
Luftverbrauch/Zyklus	0.038 Zoll³	0.6 cm³

Technische Daten (Forts.)	DPDL-047M	
Gewicht	0.186 lbs.	0.08 Kg
Temperaturbereich: Standarddichtungen	-30°~180° F	-35°~80° C
Vitondichtungen	-20°~300° F	-30°~150° C
Betätigung	0.20 Sek.	0.20 Sek.
Absolute Genauigkeit	±0.002 Zoll	±0.05 mm
Wiederholgenauigkeit	±0.001 Zoll	±0.03 mm
Benötigtes Betätigungsventil	4-Wege, 2-Positionen	

Zubehör, Technische Daten

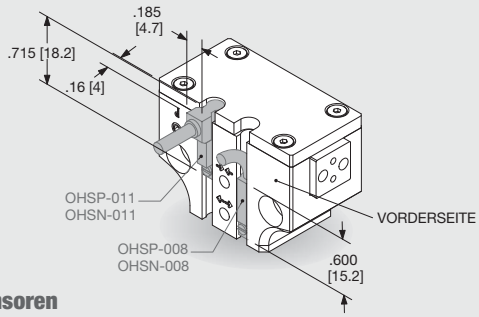

Sensoren

- PNP und NPN Magnetfeldsensoren erhältlich
- Befestigung der Sensoren über vorgefertigte Nute, kein Sensorhalter erforderlich
- Einfache Einstellung mit Flachschlitz-Schraubendreher
- Eingebaute LED für eine einfache Positionierung und Fehlerbehebung
- Sensor in flacher Ausführung oder Sensor mit 90° Kabelausgang
- Erhältlich mit 2 oder 5 Meter langem Schnellanschlusskabel (separat bestellen)

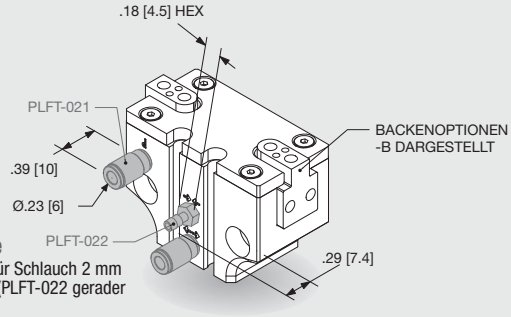

Luftanschlüsse

- Luftanschluss M3 für Schlauch 2 mm Innendurchmesser (PLFT-022 gerader Steckanschluss)
- Luftanschluss M3 für Schlauch 3 mm Außendurchmesser (PLFT-021 gerade, zum Einstecken)
- M3-Anschlüsse können für alle Luftanschlüsse verwendet werden, einschließlich der Vakuum-/Luftanschlüsse auf der Vorderseite

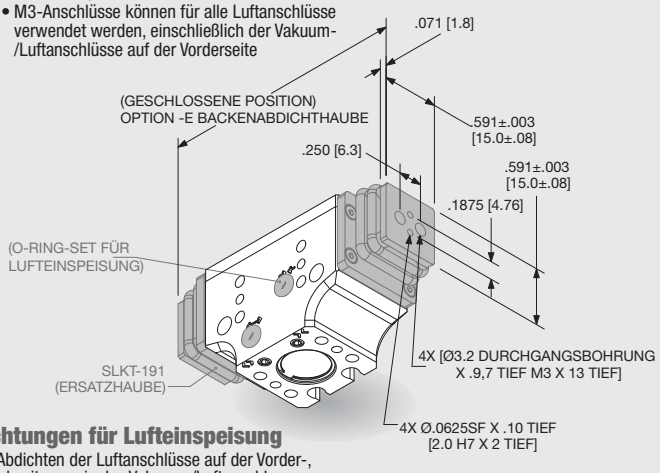

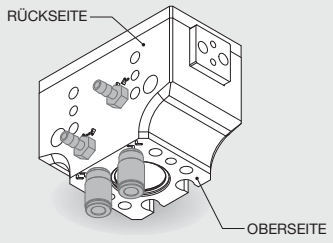

Mehrere Luftanschlusspositionen

- 3 Standardpositionen für M3 Luftanschlüsse (Vorder-, Ober- und Rückseite)
- Die Luftanschlüsse auf der Ober- und Rückseite sind standardmäßig mit Blindstopfen versehen

O-Ring-Dichtungen für Lufteinspeisung

- Können zum Abdichten der Luftanschlüsse auf der Vorder-, Ober- und Rückseite, sowie des Vakuum-/Luftanschlusses verwendet werden
- Dichtungen im Set aus Viton
- Die Durchgangsbohrungen für O-Ringe in der Montageplatte des Kunden müssen die folgenden Maße aufweisen: Ø.215 [Ø5.5] X .060±.002 [1.52±.05] tief
- Das Set wird mit allen erforderlichen Dichtungen, Stopfen und Schlüsseln geliefert

Optionale Backenabdichthaube

- Kann zum Abdichten der Greiferbacken als Schutz gegen das Eindringen vor Verunreinigungen verwendet werden
- Ersatzhaube als Zubehör erhältlich
- Haubenmaterial nur Buna-N (Nitril)

PARALLELGREIFER DPDL-056M
DIRECTCONNECT™, MODULARE BAUREIHE

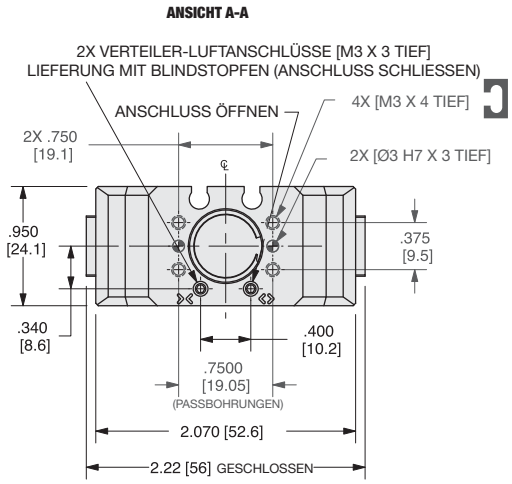

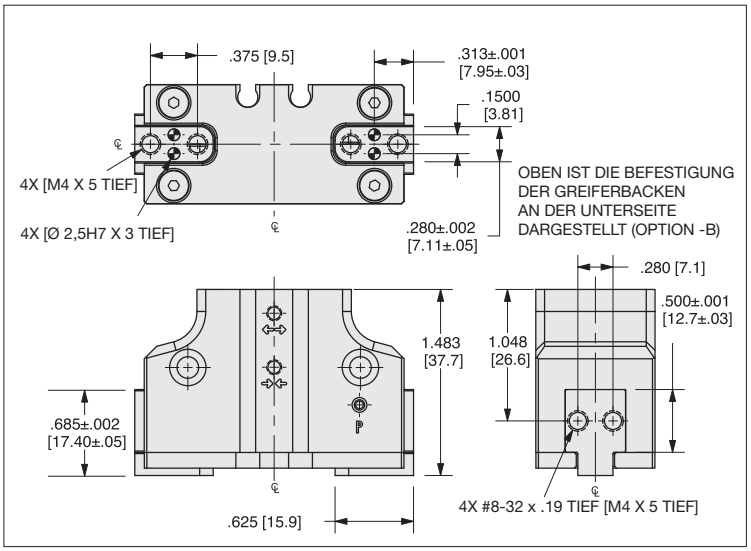

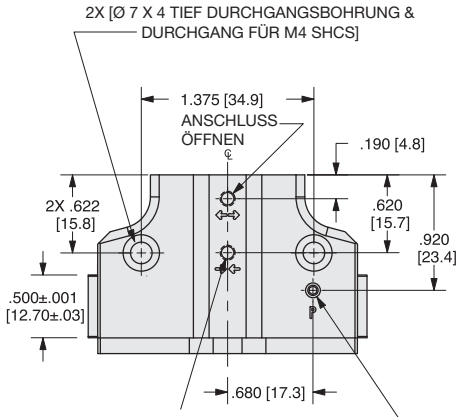

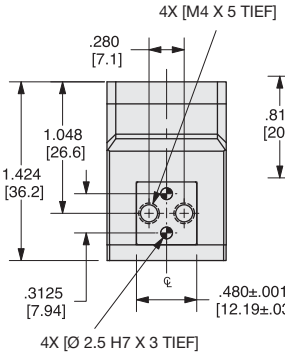

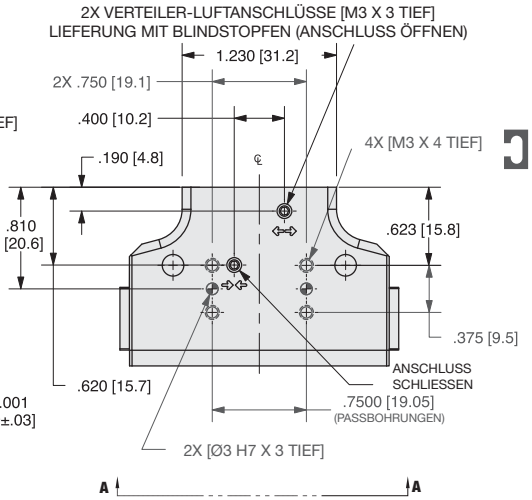

WENN NICHT ANDERS ANGEGEBEN, GELTEN DIE UNTEN AUFGEFÜHRTEN TOLERANZEN

Abmessungen symmetrisch zur Mittellinie	ISO-Methode	Alle Passbohrungen Slip Fit Lagetoleranz ±.0005" oder [±.013mm]	Gewindesteigung metrische Gewinde	USA [Inch]	Metrisch [mm]
				0.00 = ±.01 0.000 = ±.005 0.0000 = ±.0005	[0.] = [±.25] [0.0] = [±.13] [0.00] = [±.013]

Bestellbeispiel: (Zubehör getrennt vom Basismodell bestellen)

BASISMODELL | HUB | BACKENABDICHTUNG | HARDWARE

DPDL-056M - ___ - B - E - ___ - V

BACKENBEFESTIGUNG | VITON®-DICHTUNGEN

HUB	**050**	.50" [12.7mm]
	038	.38" [9.5mm]
	025	.25" [6.4mm]
BACKEN-BEFESTIGUNG	**B**	Befestigung an der Greiferbacken-Unterseite
	__	Leerlassen für Endbackenbefestigung (Standard)
BACKENABDICH.**	**E**	Buna-N Gummi-Faltenbalg
HARDWARE	**S**	Korrosionsbeständig
	CR	Korrosionsbeständig, mit reinraumgeeignetem Schmiermittel
	__	Leerlassen für Legierungshardware (Standard)
VITON®	**V**	Hochtemperatur-Vitondichtungen

BEISPIELBESTELLUNG: DPDL-056-038-E-CR-V

Beisp.: DPDL-056 Greifer, Imperial, 0,375 Zoll Hub, Backenabdichtung durch Haube, Korrosionsbeständige Hardware mit reinraumgeeignetem Schmiermittel, Vitondichtungen

SENSORZUBEHÖR	BESTELLNR.	ANZ./EINHEIT
PNP Magnetfeldsensor (kurzes Gehäuse) mit Schnellanschluss*	**OHSP-017**	**1 od. 2**
NPN Magnetfeldsensor (kurzes Gehäuse) mit Schnellanschluss*	**OHSN-017**	**1 od. 2**
PNP Magnetfeldsensor (90° Gehäuse) mit Schnellanschluss*	**OHSP-011**	**1 od. 2**
NPN Magnetfeldsensor (90° Gehäuse) mit Schnellanschluss*	**OHSN-011**	**1 od. 2**
Schnellanschlusskabel (2 m Kabellänge)*	**CABL-010**	**1 od. 2**
Schnellanschlusskabel (5 m Kabellänge)*	**CABL-013**	**1 od. 2**

PNEUMATIKZUBEHÖR	BESTELLNR.	ANZ./EINHEIT
Reparatursatz für Standarddichtungen	**SLKT-186**	**1**
Reparatursatz für Vitondichtungen	**SLKT-186V**	**1**
O-Ring-Set für Lufteinspeisung (Viton)	**SLKT-197V**	**1**
Ersatzhaube für Backenbdichtung (1 Haube, nur Buna-N)	**SLKT-192**	**1 od. 2**
Fitting M3 für Schlauch 3 mm Außendurchmesser	**PLFT-021**	**1 od. 2**
Fitting M3 für Schlauch 2 mm Außendurchmesser	**PLFT-022**	**1 od. 2**

* Sensor und Kabel bitte separat bestellen.

** Die Haube zur Backenabdichtung (Option -E) ist nicht zusammen mit der Befestigung der Greiferbacken an der Unterseite (Option -B) erhältlich. Zu den Maßen der Dichtungsoption -E siehe Abschnitt Zubehör, Technische Daten

Belastungsangaben

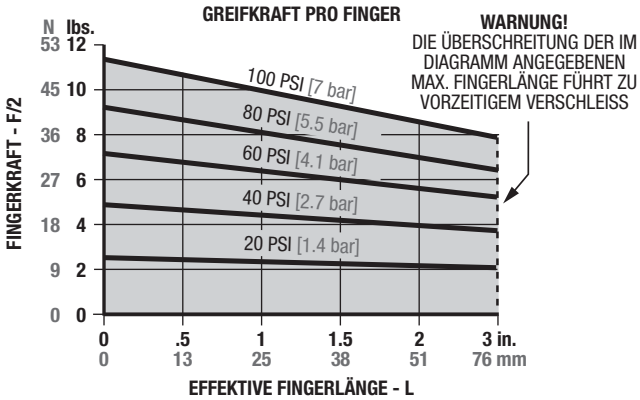

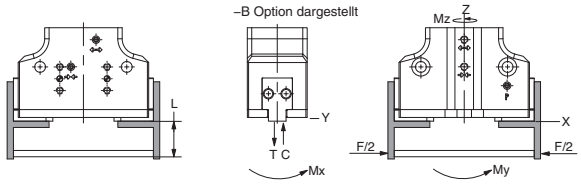

Belastungskapazität† DPDL-056M	Statisch	Dynamisch
Max. Zugbelastung **T**	125 lbs. [556 N]	25 lbs. [111 N]
Max. Druckbelastung **C**	250 lbs. [1113 N]	25 lbs. [111 N]
Max. Moment M_x	115 Zoll-lbs. [13 Nm]	20 Zoll-lbs. [2 Nm]
Max. Moment M_y	115 Zoll-lbs. [13 Nm]	20 Zoll-lbs. [2 Nm]
Max. Moment M_z	115 Zoll-lbs. [13 Nm]	20 Zoll-lbs. [2 Nm]
DPDL-056M-B (Option - Befestigung an der Greiferbacken-Unterseite)		
Max. Zugbelastung **T**	100 lbs. [445 N]	20 lbs. [89 N]
Max. Druckbelastung **C**	200 lbs. [890 N]	20 lbs. [89 N]
Max. Moment M_x	92 Zoll-lbs. [10 Nm]	16 Zoll-lbs. [2 Nm]
Max. Moment M_y	92 Zoll-lbs. [10 Nm]	16 Zoll-lbs. [2 Nm]
Max. Moment M_z	92 Zoll-lbs. [10 Nm]	16 Zoll-lbs. [2 Nm]

†Die Kapazitäten gelten pro Backenset und sind nicht simultan

Technische Daten	DPDL-056M	
Gesamte nominale Greifkraft **F** bei 100 psi, 7 bar	22 lbs.	98 N
Max. Hub	0.50 Zoll	12.7 mm
Max. Betriebsdruckbereich	20-100 psi	1.5-7 bar
Max. Vakuum für Vakuumanschluss	8 Zoll Hg	200 mm Hg
Max. Druck für Luftanschluss (Standard)	20 psi	1.4 bar
mit Backenhaube **-E**	4 psi	0.25 bar
Durchmesser der Zylinderbohrung	0.563 Zoll	14.3 mm
Luftverbrauch/Zyklus	0.074 Zoll³	1.2 cm³

Technische Daten (Forts.)	DPDL-056M	
Gewicht	0.315 lbs.	0.14 Kg
Temperaturbereich: Standarddichtungen	-30°~180° F	-35°~80° C
Vitondichtungen	-20°~300° F	-30°~150° C
Betätigung	0.25 Sek.	0.25 Sek.
Absolute Genauigkeit	±0.002 Zoll	±0.05 mm
Wiederholgenauigkeit	±0.001 Zoll	±0.03 mm
Benötigtes Betätigungsventil	4-Wege, 2-Positionen	

Zubehör, Technische Daten

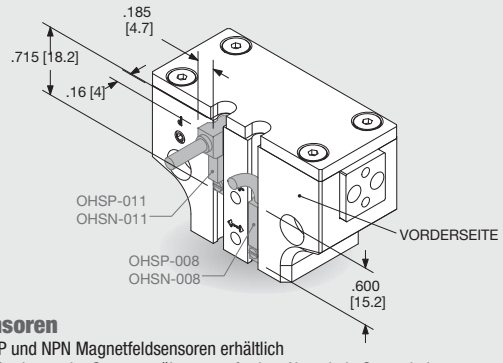

Sensoren

- PNP und NPN Magnetfeldsensoren erhältlich
- Befestigung der Sensoren über vorgefertigte Nute, kein Sensorhalter erforderlich
- Einfache Einstellung mit Flachschlitz-Schraubendreher
- Eingebaute LED für eine einfache Positionierung und Fehlerbehebung
- Sensor in flacher Ausführung oder Sensor mit 90° Kabelausgang
- Erhältlich mit 2 oder 5 Meter langem Schnellanschlusskabel (separat bestellen)

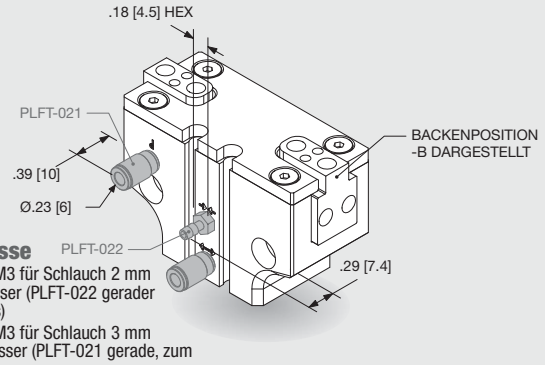

Luftanschlüsse

- Luftanschluss M3 für Schlauch 2 mm Innendurchmesser (PLFT-022 gerader Steckanschluss)
- Luftanschluss M3 für Schlauch 3 mm Außendurchmesser (PLFT-021 gerade, zum Einstecken)
- M3-Anschlüsse können für alle Luftanschlüsse verwendet werden, einschließlich der Vakuum-/Luftanschlüsse auf der Vorderseite

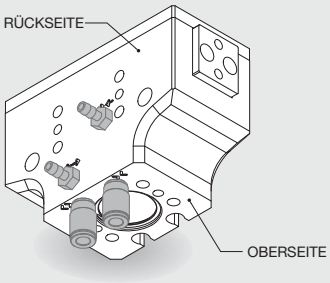

Mehrere Luftanschlusspositionen

- 3 Standardpositionen für M3 Luftanschlüsse (Vorder-, Ober- und Rückseite)
- Die Luftanschlüsse auf der Ober- und Rückseite sind standardmäßig mit Blindstopfen versehen

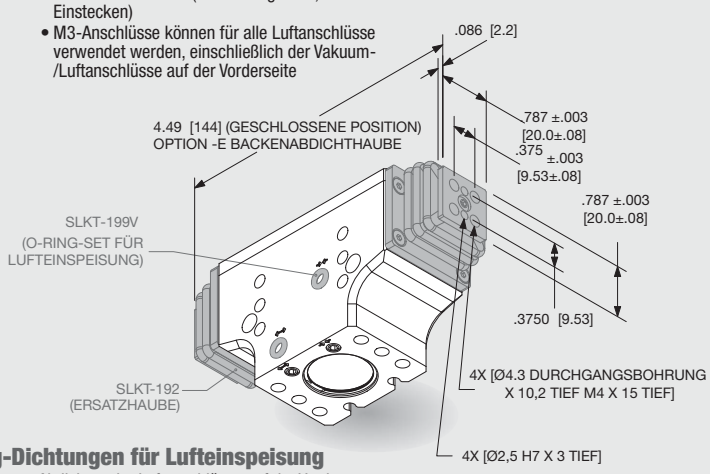

O-Ring-Dichtungen für Lufteinspeisung

- Können zum Abdichten der Luftanschlüsse auf der Vorder-, Ober- und Rückseite, sowie des Vakuum-/Luftanschlusses verwendet werden
- Dichtungen im Set aus Viton
- Die Durchgangsbohrungen für O-Ringe in der Montageplatte des Kunden müssen die folgenden Maße aufweisen: Ø.215 [Ø5.5] X .060±.002 [1.52±.05] tief
- Das Set wird mit allen erforderlichen Dichtungen, Stopfen und Schlüsseln geliefert

Optionale Backenabdichthaube

- Kann zum Abdichten der Greiferbacken als Schutz gegen das Eindringen vor Verunreinigungen verwendet werden
- Ersatzhaube als Zubehör erhältlich
- Haubenmaterial nur Buna-N (Nitril)

PARALLELGREIFER DPDL-088M
DIRECTCONNECT™, MODULARE BAUREIHE

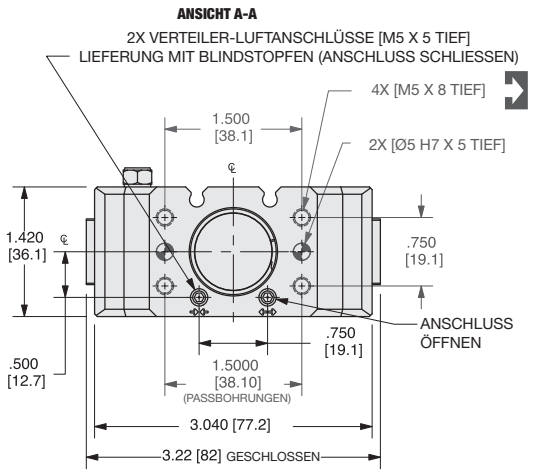

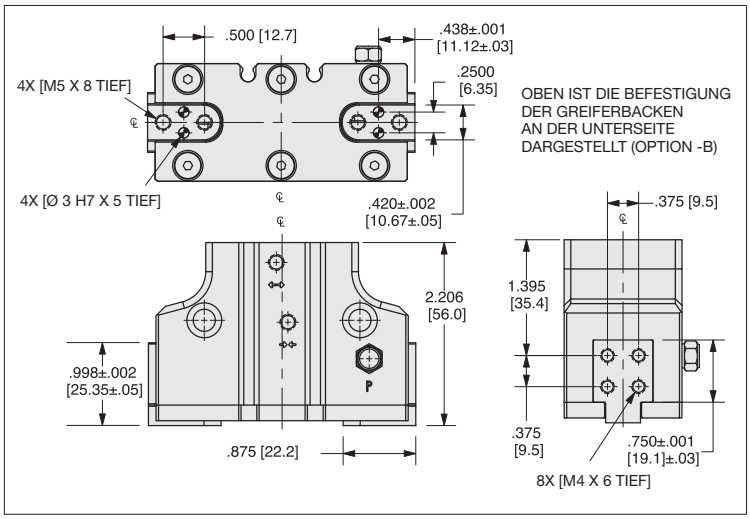

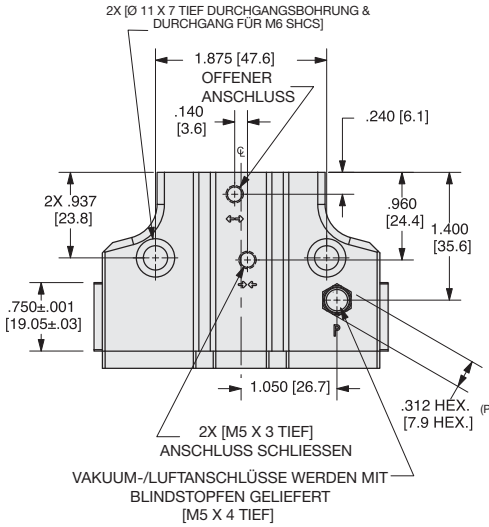

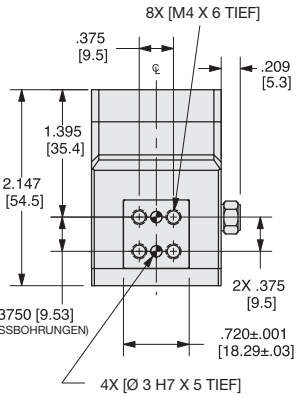

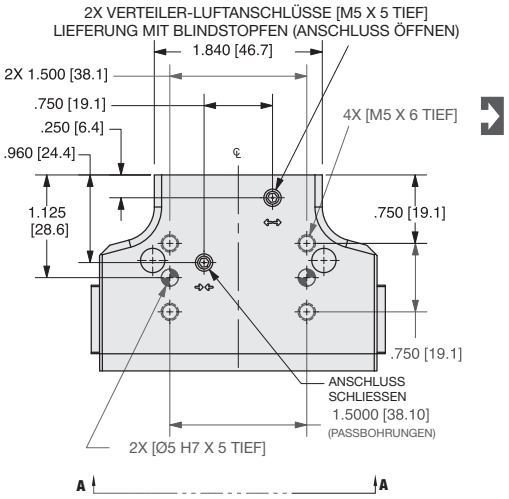

WENN NICHT ANDERS ANGEGEBEN, GELTEN DIE UNTEN AUFGEFÜHRTEN TOLERANZEN

Abmessungen symmetrisch zur Mittellinie	ISO-Methode	Alle Passbohrungen Slip Fit Lagetoleranz ±.0005" oder [±.013mm]	Gewindesteigung metrische Gewinde	USA [Inch]	Metrisch [mm]
				0.00 = ±.01 0.000 = ±.005 0.0000 = ±.0005	[0.] = [±.25] [0.0] = [±.13] [0.00] = [±.013]

Bestellbeispiel: (Zubehör getrennt vom Basismodell bestellen)

BASISMODELL | HUB | BACKENABDICHTUNG | HARDWARE

DPDL-088M - ___ - B - E - ___ - V

BACKENBEFESTIGUNG | VITON®-DICHTUNGEN

HUB	**075**	.75" [19.1mm]
	050	.50" [12.7mm]
	038	.38" [9.5mm]
BACKEN-BEFESTIGUNG	**B**	Befestigung an der Greiferbacken-Unterseite
	__	Leerlassen für Endbackenbefestigung (Standard)
BACKENABDICH.**	**E**	Buna-N Gummi-Faltenbalg
HARDWARE	**S**	Korrosionsbeständig
	CR	Korrosionsbeständig, mit reinraumgeeignetem Schmiermittel
	__	Leerlassen für Legierungshardware (Standard)
VITON®	**V**	Hochtemperatur-Vitondichtungen

BEISPIELBESTELLUNG: DPDL-088-050-E-CR-V

Beisp.: DPDL-088 Greifer, Imperial, 0,500 Zoll Hub, Backenabdichtung durch Haube, Korrosionsbeständige Hardware mit reinraumgeeignetem Schmiermittel, Vitondichtungen

SENSORZUBEHÖR	BESTELLNR.	ANZ./EINHEIT
PNP Magnetfeldsensor (kurzes Gehäuse) mit Schnellanschluss*	**OHSP-017**	**1 od. 2**
NPN Magnetfeldsensor (kurzes Gehäuse) mit Schnellanschluss*	**OHSN-017**	**1 od. 2**
PNP Magnetfeldsensor (90° Gehäuse) mit Schnellanschluss*	**OHSP-011**	**1 od. 2**
NPN Magnetfeldsensor (90° Gehäuse) mit Schnellanschluss*	**OHSN-011**	**1 od. 2**
Schnellanschlusskabel (2 m Kabellänge)*	**CABL-010**	**1 od. 2**
Schnellanschlusskabel (5 m Kabellänge)*	**CABL-013**	**1 od. 2**

PNEUMATIKZUBEHÖR	BESTELLNR.	ANZ./EINHEIT
Reparatursatz für Standarddichtungen	**SLKT-187**	**1**
Reparatursatz für Vitondichtungen	**SLKT-187V**	**1**
O-Ring-Set für Lufteinspeisung (Viton)	**SLKT-199V**	**1**
Ersatzhaube für Backenbdichtung (1 Haube, nur Buna-N)	**SLKT-193**	**1 od. 2**
Einstell. Luftdrossel M5 90°-Winkel–6mm AD (Steckanschl.)	**VLVF-008**	**1 od. 2**
Drosselrückschlag-Ventil M5 (Metrisch)	**OFSV-004**	**1 od. 2**

* Sensor und Kabel bitte separat bestellen.
** Die Haube zur Backenabdichtung (Option -E) ist nicht zusammen mit der Befestigung der Greiferbacken an der Unterseite (Option -B) erhältlich. Zu den Maßen der Dichtungsoption -E siehe Abschnitt Zubehör, Technische Daten

Belastungsangaben

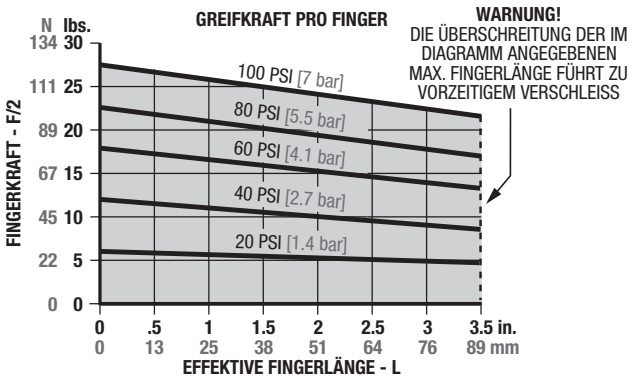

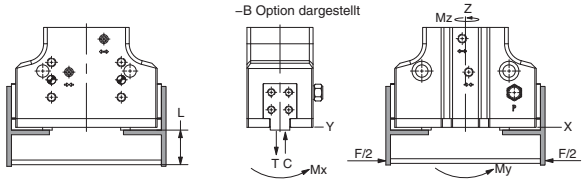

Belastungskapazität†	Statisch	Dynamisch
DPDL-088M		
Max. Zugbelastung **T**	350 lbs. [1558 N]	40 lbs. [178 N]
Max. Druckbelastung **C**	650 lbs. [2893 N]	40 lbs. [178 N]
Max. Moment M_x	250 Zoll-lbs. [28 Nm]	40 Zoll-lbs. [5 Nm]
Max. Moment M_y	250 Zoll-lbs. [28 Nm]	40 Zoll-lbs. [5 Nm]
Max. Moment M_z	250 Zoll-lbs. [28 Nm]	40 Zoll-lbs. [5 Nm]
DPDL-088M-B (Option - Befestigung an der Greiferbacken-Unterseite)		
Max. Zugbelastung **T**	280 lbs. [1246 N]	32 lbs. [142 N
Max. Druckbelastung **C**	520 lbs. [2314 N]	32 lbs. [142 N]
Max. Moment M_x	200 Zoll-lbs. [23 Nm]	32 Zoll-lbs. [4 Nm]
Max. Moment M_y	200 Zoll-lbs. [23 Nm]	32 Zoll-lbs. [4 Nm]
Max. Moment M_z	200 Zoll-lbs. [23 Nm]	32 Zoll-lbs. [4 Nm]

†Die Kapazitäten gelten pro Backenset und sind nicht simultan

Technische Daten	DPDL-088M	
Gesamte nominale Greifkraft **F** bei 100 psi, 7 bar	50 lbs.	222 N
Max. Hub	0.75 Zoll	19.1 mm
Max. Betriebsdruckbereich	20-100 psi	1.5-7 bar
Max. Vakuum für Vakuumanschluss	8 Zoll Hg	200 mm Hg
Max. Druck für Luftanschluss (Standard)	20 psi	1.4 bar
mit Backenhaube **-E**	4 psi	0.25 bar
Durchmesser der Zylinderbohrung	0.875 Zoll	22.2 mm
Luftverbrauch/Zyklus	0.269 Zoll³	4.4 cm³

Technische Daten (Forts.)	DPDL-088M	
Gewicht	0.95 lbs.	0.43 Kg
Temperaturbereich: Standarddichtungen	-30°~180° F	-35°~80° C
Vitondichtungen	-20°~300° F	-30°~150° C
Betätigung	0.30 Sek.	0.30 Sek.
Absolute Genauigkeit	±0.002 Zoll	±0.05 mm
Wiederholgenauigkeit	±0.001 Zoll	±0.03 mm
Benötigtes Betätigungsventil	4-Wege, 2-Positionen	

Zubehör, Technische Daten

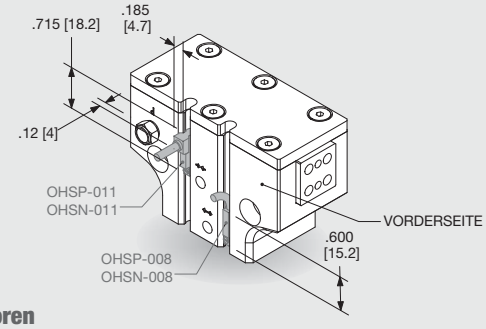

Sensoren

- PNP und NPN Magnetfeldsensoren erhältlich
- Befestigung der Sensoren über vorgefertigte Nute, kein Sensorhalter erforderlich
- Einfache Einstellung mit Flachschlitz-Schraubendreher
- Eingebaute LED für eine einfache Positionierung und Fehlerbehebung
- Sensor in flacher Ausführung oder Sensor mit 90° Kabelausgang
- Erhältlich mit 2 oder 5 Meter langem Schnellanschlusskabel (separat bestellen)

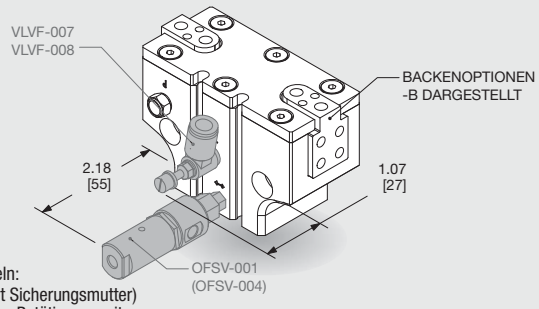

Luftanschlüsse

- Einstellbare Luftdrosseln:
  - Einstellschraube (mit Sicherungsmutter) für die Einstellung der Betätigungszeit
  - Erhältlich für Schläuche mit 6 mm Außendurchmesser
- Drosselrückschlag-Ventil für Anwendungen:
  - Bei denen es von kritischer Bedeutung ist, dass das gegriffene Werkstück bei einem Abfall des Luftdrucks nicht fallen gelassen wird
  - Kann direkt am Greifer oder zwischen Anschluss und Greifer montiert werden
  - Luftanschluss Standard - M5

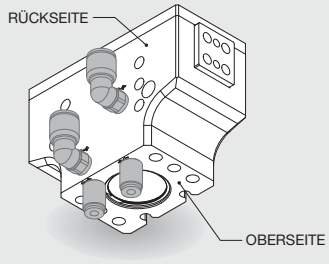

Mehrere Luftanschlusspositionen

- 3 Standardpositionen für M5 Luftanschlüsse (Vorder-, Ober- und Rückseite)
- Die Luftanschlüsse auf der Ober- und Rückseite sind standardmäßig mit Blindstopfen versehen

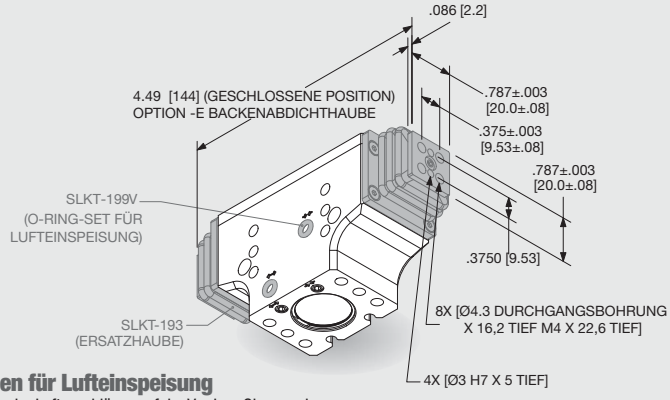

O-Ring-Dichtungen für Lufteinspeisung

- Können zum Abdichten der Luftanschlüsse auf der Vorder-, Ober- und Rückseite, sowie des Vakuum-/Luftanschlusses verwendet werden
- Dichtungen im Set aus Viton
- Die Durchgangsbohrungen für O-Ringe in der Montageplatte des Kunden müssen die folgenden Maße aufweisen: Ø.290 [Ø7.4] X .060±.002 [1.52±.05] tief
- Das Set wird mit allen erforderlichen Dichtungen, Stopfen und Schlüsseln geliefert

Optionale Backenabdichthaube

- Kann zum Abdichten der Greiferbacken als Schutz gegen das Eindringen vor Verunreinigungen verwendet werden
- Ersatzhaube als Zubehör erhältlich
- Haubenmaterial nur Buna-N (Nitril)

PARALLELGREIFER DPDL-125M
DIRECTCONNECT™, MODULARE BAUREIHE

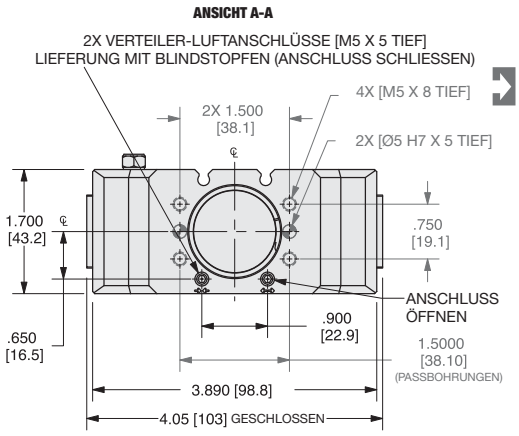

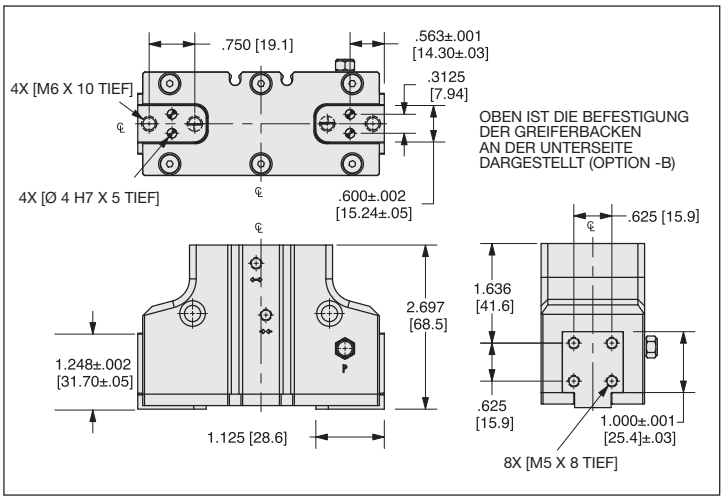

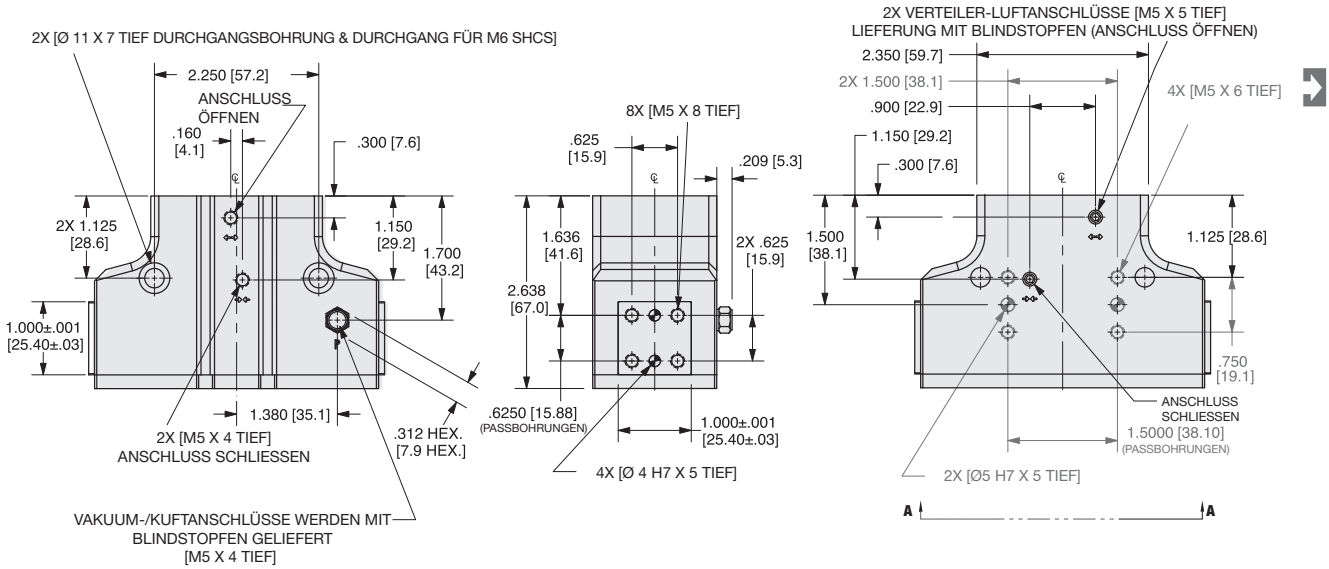

WENN NICHT ANDERS ANGEGEBEN, GELTEN DIE UNTEN AUFGEFÜHRTEN TOLERANZEN

Abmessungen symmetrisch zur Mittellinie	ISO-Methode	Alle Passbohrungen Slip Fit Lagetoleranz ±.0005" oder [±.013mm]	Gewindesteigung metrische Gewinde	USA [Inch]	Metrisch [mm]
				0.00 = ±.01 0.000 = ±.005 0.0000 = ±.0005	[0.] = [±.25] [0.0] = [±.13] [0.00] = [±.013]

Bestellbeispiel: (Zubehör getrennt vom Basismodell bestellen)

BASISMODELL | HUB | BACKENABDICHTUNG | HARDWARE

DPDL-125M - ___ - B - E - ___ - V

BACKENBEFESTIGUNG | VITON® DICHTUNGEN

HUB	**100**	1.00" [25.4mm]
	075	.75" [19.1mm]
	050	.50" [12.7mm]
BACKEN-BEFESTIGUNG	**B**	Befestigung an der Greiferbacken-Unterseite
	__	Leerlassen für Endbackenbefestigung (Standard)
BACKENABDICH.**	**E**	Buna-N Gummi-Faltenbalg
HARDWARE	**S**	Korrosionsbeständig
	CR	Korrosionsbeständig, mit reinraumgeeignetem Schmiermittel
	__	Leerlassen für Legierungshardware (Standard)
VITON®	**V**	Hochtemperatur-Vitondichtungen

BEISPIELBESTELLUNG: DPDL-088-050-E-CR-V

Beisp.: DPDL-125 Greifer, Imperial, 0,750 Zoll Hub, Backenabdichtung durch Haube, Korrosionsbeständige Hardware mit reinraumgeeignetem Schmiermittel, Vitondichtungen

SENSORZUBEHÖR	BESTELLNR.	ANZ./EINHEIT
PNP Magnetfeldsensor (kurzes Gehäuse) mit Schnellanschluss*	**OHSP-017**	**1 od. 2**
NPN Magnetfeldsensor (kurzes Gehäuse) mit Schnellanschluss*	**OHSN-017**	**1 od. 2**
PNP Magnetfeldsensor (90° Gehäuse) mit Schnellanschluss*	**OHSP-011**	**1 od. 2**
NPN Magnetfeldsensor (90° Gehäuse) mit Schnellanschluss*	**OHSN-011**	**1 od. 2**
Schnellanschlusskabel (2 m Kabellänge)*	**CABL-010**	**1 od. 2**
Schnellanschlusskabel (5 m Kabellänge)*	**CABL-013**	**1 od. 2**

PNEUMATIKZUBEHÖR	BESTELLNR.	ANZ./EINHEIT
Reparatursatz für Standarddichtungen	**SLKT-188**	**1**
Reparatursatz für Vitondichtungen	**SLKT-188V**	**1**
O-Ring-Set für Lufteinspeisung (Viton)	**SLKT-199V**	**1**
Ersatzhaube für Backenbdichtung (1 Haube, nur Buna-N)	**SLKT-194**	**1 od. 2**
Einstell. Luftdrossel M5 90°-Winkel–6mm AD (Steckanschl.)	**VLVF-008**	**1 od. 2**
Drosselrückschlag-Ventil M5 (Metrisch)	**OFSV-004**	**1 od. 2**

* Sensor und Kabel bitte separat bestellen.

** Die Haube zur Backenabdichtung (Option -E) ist nicht zusammen mit der Befestigung der Greiferbacken an der Unterseite (Option -B) erhältlich. Zu den Maßen der Dichtungsoption -E siehe Abschnitt Zubehör, Technische Daten

Belastungsangaben

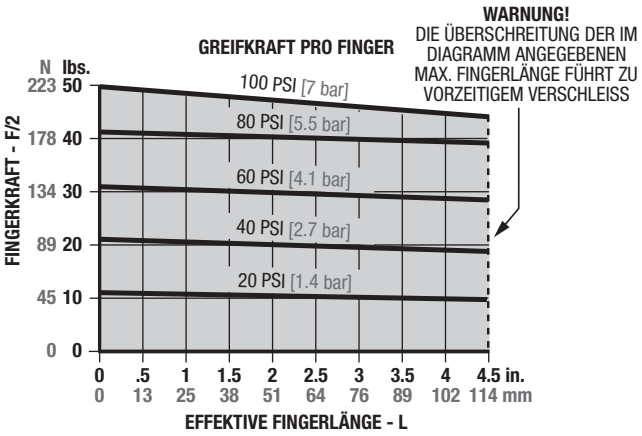

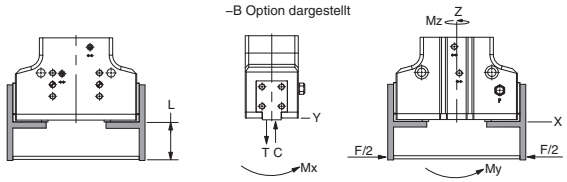

Belastungskapazität†	Statisch	Dynamisch
DPDL-125M		
Max. Zugbelastung **T**	675 lbs. [3004 N]	90 lbs. [401 N]
Max. Druckbelastung **C**	1300 lbs. [5785 N]	90 lbs. [401 N]
Max. Moment M_x	650 Zoll-lbs. [73 Nm]	110 Zoll-lbs. [12 Nm]
Max. Moment M_y	650 Zoll-lbs. [73 Nm]	110 Zoll-lbs. [12 Nm]
Max. Moment M_z	650 Zoll-lbs. [73 Nm]	110 Zoll-lbs. [12 Nm]
DPDL-125M-B (Option - Befestigung an der Greiferbacken-Unterseite)		
Max. Zugbelastung **T**	540 lbs. [2403 N]	72 lbs. [320 N]
Max. Druckbelastung **C**	1040 lbs. [4628 N]	72 lbs. [320 N]
Max. Moment M_x	520 Zoll-lbs. [59 Nm]	88 Zoll-lbs. [10 Nm]
Max. Moment M_y	520 Zoll-lbs. [59 Nm]	88 Zoll-lbs. [10 Nm]
Max. Moment M_z	520 Zoll-lbs. [59 Nm]	88 Zoll-lbs. [10 Nm]

†Die Kapazitäten gelten pro Backenset und sind nicht simultan

Technische Daten	DPDL-125M	
Gesamte nominale Greifkraft **F** bei 100 psi, 7 bar	100 lbs.	445 N
Max. Hub	1.00 Zoll	25.4 mm
Max. Betriebsdruckbereich	20-100 psi	1.5-7 bar
Max. Vakuum für Vakuumanschluss	8 Zoll Hg	200 mm Hg
Max. Druck für Luftanschluss (Standard)	20 psi	1.4 bar
mit Backenhaube **-E**	4 psi	0.25 bar
Durchmesser der Zylinderbohrung	1.250 Zoll	31.8 mm
Luftverbrauch/Zyklus	0.730 Zoll³	12.0 cm³

Technische Daten (Forts.)	DPDL-125M	
Gewicht	1.99 lbs.	0.90 Kg
Temperaturbereich: Standarddichtungen	-30°~180° F	-35°~80° C
Vitondichtungen	-20°~300° F	-30°~150° C
Betätigung	0.50 Sek.	0.50 Sek.
Absolute Genauigkeit	±0.003 Zoll	±0.08 mm
Wiederholgenauigkeit	±0.001 Zoll	±0.03 mm
Benötigtes Betätigungsventil	4-Wege, 2-Positionen	

Zubehör, Technische Daten

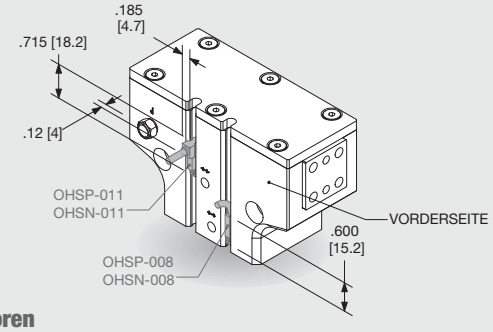

Sensoren

- PNP und NPN Magnetfeldsensoren erhältlich
- Befestigung der Sensoren über vorgefertigte Nute, kein Sensorhalter erforderlich
- Einfache Einstellung mit Flachschlitz-Schraubendreher
- Eingebaute LED für eine einfache Positionierung und Fehlerbehebung
- Sensor in flacher Ausführung oder Sensor mit 90° Kabelausgang
- Erhältlich mit 2 oder 5 Meter langem Schnellanschlusskabel (separat bestellen)

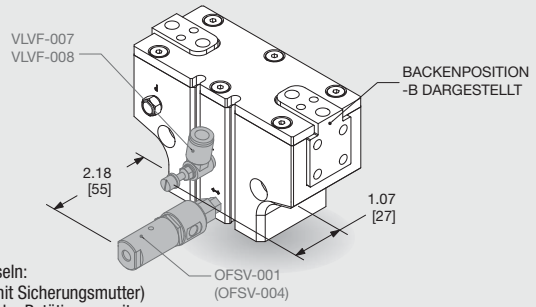

Luftanschlüsse

- Einstellbare Luftdrosseln:
  - Einstellschraube (mit Sicherungsmutter) für die Einstellung der Betätigungszeit
  - Erhältlich für Schläuche mit 6 mm Außendurchmesser
- Drosselrückschlagventil für Anwendungen:
  - Bei denen es von kritischer Bedeutung ist, dass das gegriffene Werkstück bei einem Abfall des Luftdrucks nicht fallen gelassen wird
  - Kann direkt am Greifer oder zwischen Anschluss und Greifer montiert werden
  - Luftanschluss Standard - M5

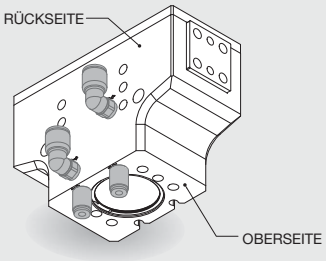

Mehrere Luftanschlusspositionen

- 3 Standardpositionen für M5 Luftanschlüsse (Vorder-, Ober- und Rückseite)
- Die Luftanschlüsse auf der Ober- und Rückseite sind standardmäßig mit Blindstopfen versehen

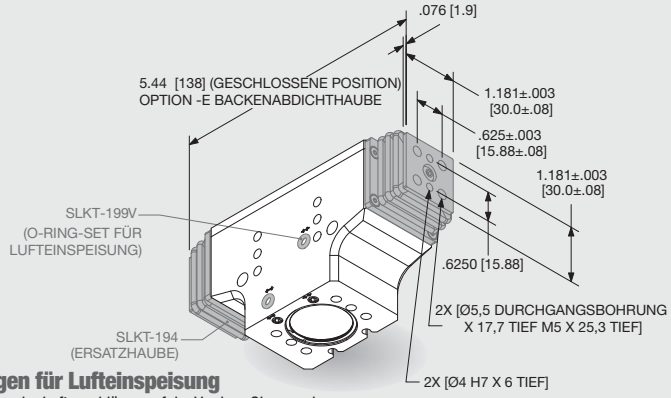

O-Ring-Dichtungen für Lufteinspeisung

- Können zum Abdichten der Luftanschlüsse auf der Vorder-, Ober- und Rückseite, sowie des Vakuum-/Luftanschlusses verwendet werden
- Dichtungen im Set aus Viton
- Die Durchgangsbohrungen für O-Ringe in der Montageplatte des Kunden müssen die folgenden Maße aufweisen: Ø.290 [Ø7.4] X .060±.002 [1.52±.05] tief
- Das Set wird mit allen erforderlichen Dichtungen, Stopfen und Schlüsseln geliefert

Optionale Backenabdichthaube

- Kann zum Abdichten der Greiferbacken als Schutz gegen das Eindringen vor Verunreinigungen verwendet werden
- Ersatzhaube als Zubehör erhältlich
- Haubenmaterial nur Buna-N (Nitril)

EXPLOSIONSZEICHNUNG DPDL-REIHE

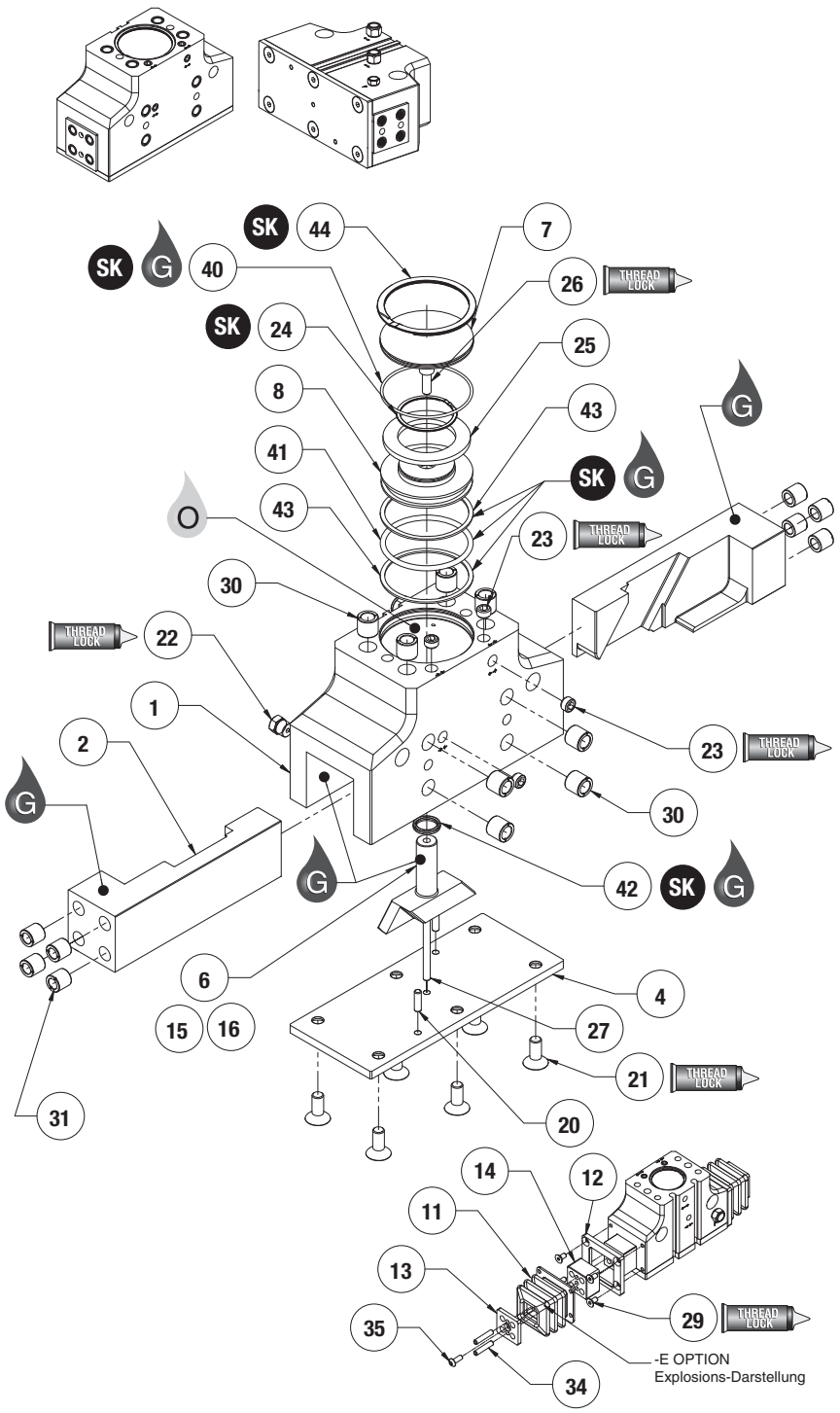

Pos.	Menge	Bezeichnung
01	1	Gehäuse
02	2	Greiferbacke
04	1	Bodenplatte
06	1	Keil, Stift
07	1	Kappe
08	1	Kolben
11	2	Haube
12	2	Haubenflansch
13	2	Distanzstück Haube
14	2	Hauben Distanzstück
20	2	Passstifte Bodenplatte
21	6	Schrauben Bodenplatte
22*	1	Belüftungsstopfen (Ablass)
23	4	Stopfen Verteileranschluss
24	1	Rückhaltering Kolbenmagnet
25	1	Kolbenmagnet
26	1	Befestigungsschraube Kolben
27	1	Passstift Stangenführung
29	8	Befestigungsschrauben für Haubenflansch
30*	8	Gewindeeinsätze (Gehäuse)
31*	8	Gewindeeinsätze (Greiferbacke – Endbefestigung)
32*	4	Gewindeeinsätze (Greiferbacke – Unterseitenbefestigung – nur Option „-B“)
34	4	Passstifte für Hauben-Distanzstück
35	2	Schrauben für Hauben-Distanzstück
40	1	O-Ring Kappe
41	1	O-Ring Kolben
42	1	U-förmiger Stützring
43*	2	Teflonring Kolben
44	1	Rückhaltering Kappe

HINWEISE.

1) Eine vollständige Ersatzliste mit allen Nummern und Preisen erhalten Sie auf Anfrage.
2) Position #30 nur für die Größen -175 und -250.
3) Position #31 und #32 nur für die Größe -250.
4) Der Belüftungsstopfen Position #22 ist ein Schraubstopfen für die Größen -047 & -056.

SK = Dichtungssatz-Bestellnummern siehe Produktdatenblätter

Montageanleitung:

1) Installieren Sie die Luftanschlussstopfen #23 mit Gewindesicherung.
2) Drücken Sie die Stifte #20 & #27 in die Platte #4.
3) Installieren Sie die Gewindeeinsätze #30, #31 & #32.
4) Installieren Sie den Belüftungsstopfen oder Stopfen #22 mit Gewindesicherung.
5) Montieren Sie den Magneten #25 an den Kolben #8 zusammen mit dem Rückhaltering #24.
6) Installieren Sie die metrischen Adapter für die Luftanschlüsse #28.
7) Schmieren Sie das Gehäuse #1 (Greiferbackenaufnahme & Bohrungen).
8) Schmieren und installieren Sie alle Dichtungen im Gehäuse, Kolben & Kappe.
9) Montieren Sie die Greiferbacken #2 auf jeder Seite des Keils #6, mit Schmierung.
10) Setzen Sie die vormontierten Greiferbacken und den Keil in das Gehäuse ein.
11) Setzen Sie den Kolben #8 in die Gehäusebohrung und befestigen Sie ihn mit Hilfe der Befestigungsschraube #26 am Keil. Verwenden Sie Gewindesicherung.
12) Installieren Sie die Kappe #7 zusammen mit dem Rückhaltering #44 am Gehäuse.
13) Montieren Sie die Bodenplatte #4 mit den eingepressten Stiften am Gehäuse und befestigen Sie sie mit Hilfe der Schrauben #21. Verwenden Sie Gewindesicherung.

Montageanleitung für Option -E:

1) Setzen Sie die Stifte #34 in die Passstiftbohrungen der Greiferbacken ein.
2) Montieren Sie die vordere Dichtlippe der Haube #11 über das Distanzstück #13 und achten Sie auf richtigen Sitz.
3) Stecken Sie das andere Ende der Haube in den Flansch #12.
4) Befestigen Sie den Flansch mit Hilfe der Schrauben #29, während das Distanzstück der Haube #13 über den Stiften #34 positioniert ist.

ZUSAMMENBAUZEICHNUNG DPDL-REIHE

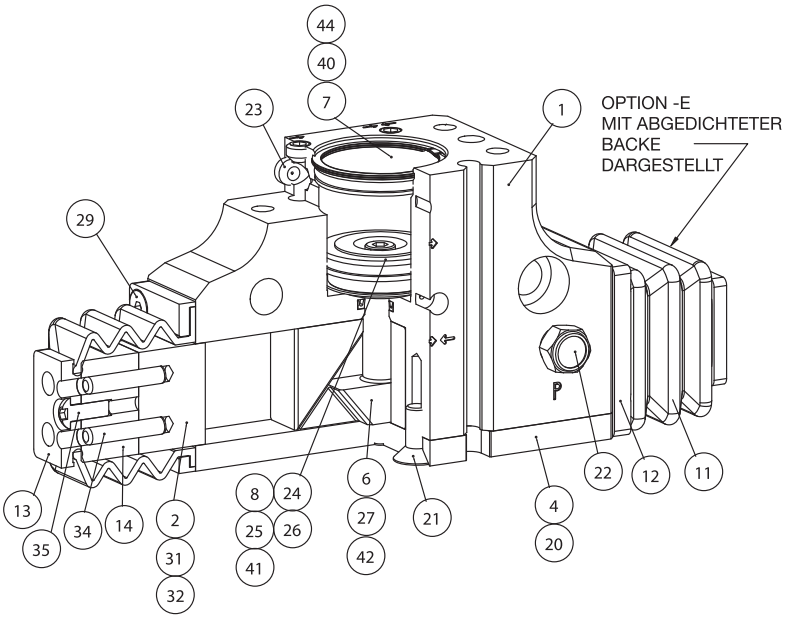

Pos.	Menge	Bezeichnung
01	1	Gehäuse
02	2	Greiferbacke
04	1	Bodenplatte
06	1	Keil, Stift
07	1	Kappe
08	1	Kolben
11	2	Haube
12	2	Haubenflansch
13	2	Distanzstück Haube
20	2	Passstifte Bodenplatte
21	2	Schrauben Bodenplatte
22*	6	Belüftungsstopfen (Ablass)
23	1	Stopfen Verteileranschluss
24	4	Rückhaltering Kolbenmagnet
25	1	Kolbenmagnet
26	1	Befestigungsschraube Kolben
27	1	Passstift Stangenführung
29	8	Befestigungsschrauben für Haubenflansch
31*	8	Gewindeeinsätze (Greiferbacke – Endbefestigung)
32*	4	Gewindeeinsätze (Greiferbacke – Unterseitenbefestigung - nur Option „-B“)
34	4	Passstifte für Hauben-Distanzstück
35	2	Montageschrauben für Hauben-Distanzstück
40	1	O-Ring Kappe
41	1	O-Ring Kolben
42	1	U-förmiger Stützring
44	1	Rückhaltering Kappe

HINWEISE.

1) Für eine vollständige Ersatzliste mit allen Nummern und Preisen erhalten Sie auf Anfrage.

ZUBEHÖRMONTAGE UND EINSTELLANWEISUNGEN

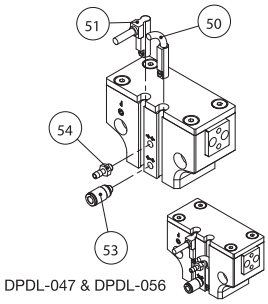

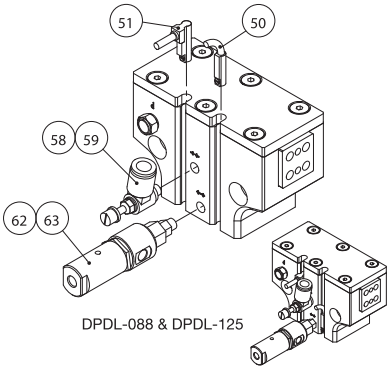

Magnetfeldsensoren:

1) Setzen Sie die Sensoren #50 oder #51 von einem Ende der Profilnuten aus ein und ziehen Sie den Sensor mit Hilfe der integrierten Schraube fest.

Luftanschlüsse:

1) Die M3 Luftanschlüsse #53 und #54 können für jeden Luftanschluss oder Vakuum-/Luftanschluss verwendet werden.
2) Die Luftdrosseln können an jedem geöffneten oder geschlossenen Luftanschluss eingesetzt und zur Regelung der Hubbetätigung verwendet werden.
3) Das Drosselrückschlag-Ventill kann entweder am geöffneten oder geschlossenen Luftanschluss verwendet werden, um dazu beizutragen, dass ein Fallenlassen des Werkstücks bei einem Druckverlust verhindert wird.

Pos.	Menge	Bezeichnung
50	1 od. 2	Magnetfeldsensor (kurzes Gehäuse) mit Schnellanschluss
51	1 od. 2	Magnetfeldsensor (90°Gehäuse) mit Schnellanschluss
53	1, 2 od. 3	Luftanschluss M3 für Schlauch 3 mm Außendurchmesser
59	1 od. 2	Einstellbare Luftdrossel M5 90°-Winkel - 6 mm Außendurchmesser Steckanschluss (Metrisch)
63	1	Drosselrückschlag-Ventil M5 (Metrisch)

HINWEIS: Für jede Größe sind auch andere Luftanschlüsse erhältlich - Wenden Sie sich an das Werk.